Dziurkacz oczkowy Turikan BP-02

Instrukcja obsługi i wskazówki bezpieczeństwa

Ręczne urządzenie do dziurkowania i łączenia grubych dokumentów oczkami. Dziurkuje do 100 arkuszy papieru (maks. 10 mm) z rozstawem otworów 80 mm, a następnie zaciska aluminiowe oczka w trzech długościach. Odległość otworów od krawędzi papieru można regulować od 8 mm do 14 mm. Numer artykułu 10371.

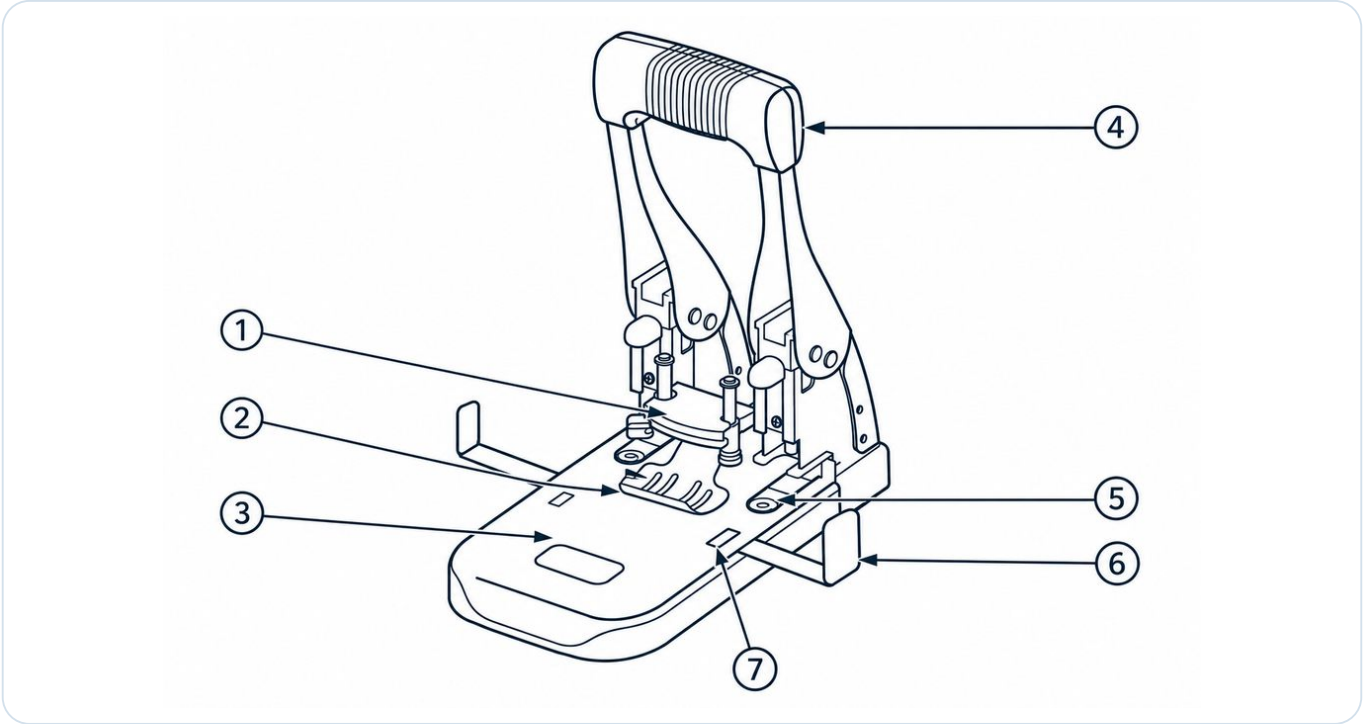

Rys. 1 · Elementy urządzenia

Nr	Element
(1)	Górny zespół zaciskania oczek (dźwignia PUNCHING / BINDING)
(2)	Docisk papieru
(3)	Płyta przesuwna
(4)	Uchwyt
(5)	Dolny zespół zaciskania oczek
(6)	Prowadnica papieru ze skalą „E” / „S”
(7)	Okienko formatu papieru

Legenda - wskazówki i symbole

PRZESTROGA	Możliwe ryzyko obrażeń.
UWAGA	Możliwe szkody materialne.
WSKAZÓWKA / PORADA	Przydatne informacje dotyczące obsługi.

Przed pierwszym użyciem przeczytaj instrukcję. Zachowaj ją i przekaż wraz z urządzeniem kolejnemu użytkownikowi.

1 Dane techniczne

Parametr	Wartość
Nazwa	Dziurkacz oczkowy Turikan BP-02 – urządzenie do dziurkowania i łączenia papieru oczkami
Numer artykułu	10371
Wydajność dziurkowania	maks. 10 mm, 100 arkuszy papieru
Rozstaw otworów	80 mm ±0,5 mm
Odległość otworów od krawędzi	regulowana od 8 mm do 14 mm
Średnica otworów	6 mm ±0,5 mm
Wymiary	229 mm × 138 mm × 112 mm (przy zablokowanym uchwycie)
Masa	ok. 1,95 kg
Kolor	srebrny
Odpowiedni materiał	wyłącznie papier
Marka	Turikan
Producent i importer	ITERNET European Distribution s.r.l., Piacenza (Włochy)
Dystrybutor	oesen-de.de | Mamy rozwiązanie!

WSKAZÓWKA - Format papieru

Przy dziurkowaniu krótszego boku dokumentu należy korzystać ze skali „E” na prowadnicy papieru (6). Przy dziurkowaniu dłuższego boku obowiązuje skala „S”. Wybrany format jest widoczny w okienku (7).

2 Odpowiednie oczka i części zamienne

Odpowiednie oczka

Typ oczka	Arkusze	Wysokość	Opak.	Nr art.
Turikan BPG-6,5	5–50 arkuszy	6,5 mm	80 sztuk	10366
Turikan BPG-9,0	51–75 arkuszy	9 mm	50 sztuk	10367
Turikan BPG-11,5	76–100 arkuszy	11,5 mm	40 sztuk	10368

Wszystkie oczka są z anodowanego aluminium, Ø wewnętrzna 5 mm / zewnętrzna 6 mm. Dostępne w oesen-de.de.

Części zamienne

Część zamienna	Nr art.
Wykrojniki rurkowe do Turikan BP-02, 1 zestaw = 2 sztuki	10399
Krążki z tworzywa sztucznego (podkładki) do Turikan BP-02	10378

WSKAZÓWKA - Dobór długości oczka

Długość oczka zależy od grubości dokumentu. Oczko należy dobrać według liczby arkuszy podanej w tabeli.

3 Wskazówki bezpieczeństwa

PRZESTROGA - bardzo ostre wykrojniki rurkowe

Wykrojniki rurkowe są bardzo ostre. Nie wkładać rąk do strefy dziurkowania i używać urządzenia wyłącznie zgodnie z przeznaczeniem.

PRZESTROGA - ryzyko zgniecenia

Podczas naciskania uchwytu (4) trzymać palce i dłonie z dala od przestrzeni między uchwytem a urządzeniem oraz od strefy dziurkowania.

UWAGA - maksymalna wydajność dziurkowania

Dziurkować jednorazowo najwyżej 100 arkuszy papieru (maks. 10 mm). Nie przekraczać tego limitu.

UWAGA - obrabiać wyłącznie papier

Nie dziurkować innych materiałów, takich jak skóra, tkanina, winyl lub metal. Mogą one uszkodzić wykrojniki rurkowe.

UWAGA - usunąć zszywki i spinacze

Przed dziurkowaniem usunąć zszywki i spinacze. Dziurkowanie ich uszkadza wykrojniki rurkowe.

UWAGA - zablokowany uchwyt

Nie naciskać uchwytu (4) z użyciem siły, gdy jest zablokowany. Może to spowodować wygięcie blokady.

3 Wskazówki bezpieczeństwa (ciąg dalszy)

WSKAZÓWKA - odpady po dziurkowaniu

Nadmiar odpadów po dziurkowaniu może zakłócić działanie urządzenia. Regularnie opróżniać szufladę na odpady (rozdział 5).

WSKAZÓWKA - miejsce użytkowania i przechowywania

Nie używać ani nie przechowywać urządzenia w bezpośrednim słońcu, na niestabilnym podłożu, w bardzo wysokich lub bardzo niskich temperaturach, w pobliżu ognia lub wody ani w zapylonym otoczeniu.

Dzieci i osoby nieupoważnione: urządzenie nie jest zabawką i nie może trafić w ręce dzieci. Oczka to małe części - przechowuj urządzenie i oczka poza zasięgiem dzieci i osób nieupoważnionych.

Przekazanie urządzenia: zachowaj te wskazówki bezpieczeństwa i przekaż je razem z urządzeniem.

4 Obsługa – przygotowanie i dziurkowanie

1 **Odblokować uchwyt.**

Nacisnąć uchwyt (4) w dół, aby zwolnić blokadę. Sprawdzić, czy dźwignia górnego zespołu zaciskania oczek (1) znajduje się po lewej stronie w pozycji PUNCHING.

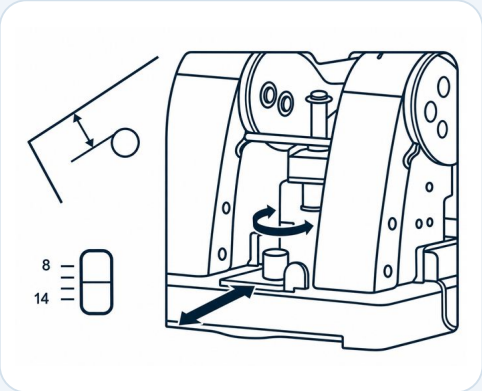

F1

2 **Ustawić odległość od krawędzi.**

Ustawić odległość otworów od krawędzi papieru za pomocą pokrętła. Zakres regulacji wynosi od 8 mm do 14 mm; skala wskazuje wybrane ustawienie.

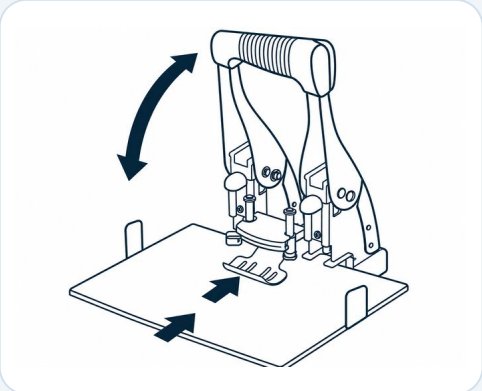

F2

3 **Włożyć papier i wykonać otwory.**

Wybrać format papieru: krótszy bok – skala „E”, dłuższy bok – skala „S” na prowadnicy papieru (6); ustawienie jest widoczne w okienku (7). Przesunąć płytę przesuwną (3) do oporu do przodu i umieścić arkusze pod dociskiem papieru (2). Nacisnąć uchwyt (4) w dół, aby wykonać otwory.

4 Obsługa – wkładanie oczek i łączenie

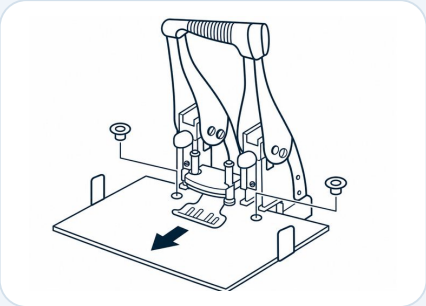

F3

4 **Włożyć oczka.**

Pociągnąć docisk papieru (2) do siebie, aż płyta przesuwna (3) dotrze do ogranicznika. Włożyć oczka do otworów. Dobrać ich długość do liczby arkuszy (rozdział 2).

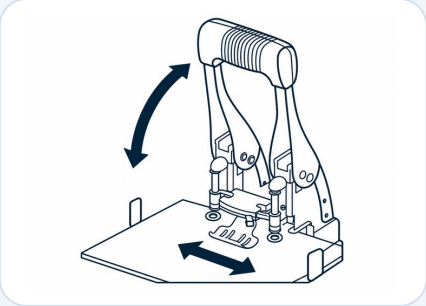

F4

5 **Połączyć papier.**

Przestawić dźwignię górnego zespołu zaciskania oczek (1) w prawo na BINDING i nacisnąć uchwyt (4) do oporu w dół. Następnie przestawić dźwignię z powrotem w lewo na PUNCHING i wyjąć dokumenty.

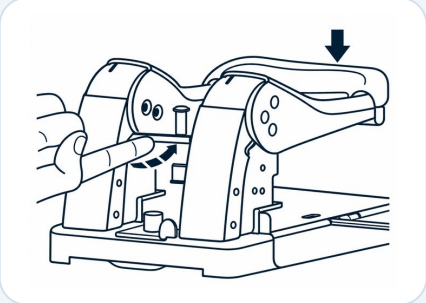

F5

6 **Zablokować uchwyt po użyciu.**

Nacisnąć uchwyt (4) w dół i wcisnąć trzpień blokujący.

WSKAZÓWKA - Przestawić dźwignię z powrotem

Po połączeniu dokumentu zawsze przestawić dźwignię górnego zespołu zaciskania oczek (1) z powrotem na PUNCHING przed ponownym dziurkowaniem.

5 Pielęgnacja i konserwacja

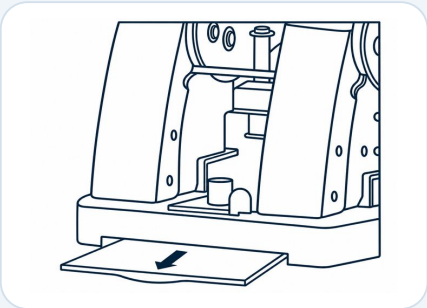

F6

Opróżnić odpady po dziurkowaniu

Wyciągnąć szufladę na odpady z tyłu u dołu urządzenia i opróżnić ją. Regularnie usuwać odpady po dziurkowaniu.

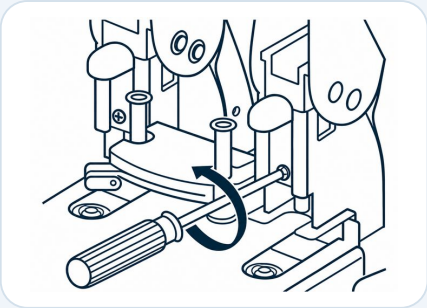

F7

Wymienić wykrojniki rurkowe

Poluzować śrubę, aż wykrojnik rurkowy wypadnie. Wsunąć nowy wykrojnik rurkowy jak najdalej do góry i ponownie dokręcić śrubę.

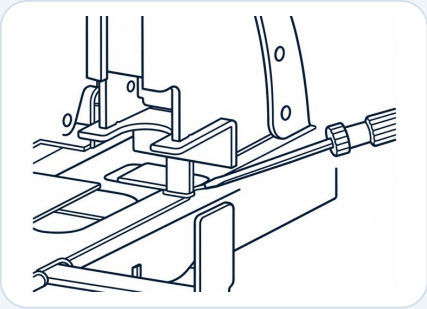

F8

Wymienić krążek z tworzywa

Pociągnąć docisk papieru (2) do siebie i wyjąć krążek z tworzywa sztucznego za pomocą śrubokręta, jak pokazano na ilustracji.

PRZESTROGA - Ostrza wykrojników rurkowych

Podczas wymiany wykrojników rurkowych i krążka z tworzywa sztucznego uważać na ostre krawędzie tnące wykrojników rurkowych.

Części zamienne: wykrojniki rurkowe nr art. 10399, krążki z tworzywa sztucznego nr art. 10378 – dostępne w oesen-de.de.

6–8 Utylizacja, serwis i informacje

6 Utylizacja

Oddaj urządzenie do punktu zbiórki surowców wtórnych lub zbiórki komunalnej; przestrzegaj lokalnych zasad przyjmowania odpadów. Posegreguj opakowanie według materiałów i oddaj do zbiórki papieru lub opakowań.

7 Producent i dystrybutor (GPSR)

Producent i importer: ITERNET European Distribution s.r.l.
Via Stefano Merli, 64/66 · 29122 Piacenza (PC) · Włochy
Tel. +39 0523 571065 · E-mail: info@iternet-europe.com · Strona: www.iternet-europe.com
Marka: Turikan · Nr art. 10371 · Numer producenta 2010
Dystrybutor w Niemczech: oesen-de.de | Mamy rozwiązanie!, Habichtstrasse 22, 81827 München

8 Odpowiedzialność za wady i szkody

Informacje o odpowiedzialności za wady: www.oesen-de.de/agb. Wszystkie informacje podano bez gwarancji ich poprawności. Zastrzega się zmiany techniczne, pomyłki i błędy drukarskie. Ilustracje mogą różnić się od zawartości dostawy. W granicach dozwolonych prawem oesen-de.de nie odpowiada za szkody wynikające z niewłaściwego użytkowania, samowolnych przeróbek lub nieprzestrzegania tej instrukcji. Odpowiedzialność wynikająca z bezwzględnie obowiązujących przepisów pozostaje bez zmian.

DYSTRYBUTOR · oesen-de.de | Mamy rozwiązanie!

Habichtstrasse 22, 81827 München
Tel. +49 8121 999 9 771 · Faks +49 89 999 50 921
info@oesen-de.de · www.oesen-de.de

Opracowanie redakcyjne i graficzne przez oesen-de.de na podstawie oryginalnej instrukcji producenta.
Stan na: listopad 2026.