Turikan BP-02 oogjesperforator

Gebruiksaanwijzing en veiligheidsinstructies

Handmatig apparaat voor het perforeren en binden van dikke documenten met oogjes. Het apparaat perforeert tot 100 vellen papier (max. 10 mm) met een gatafstand van 80 mm en zet vervolgens aluminium oogjes in drie lengtes vast. De afstand van de gaten tot de papierrand is instelbaar van 8 mm tot 14 mm. Artikelnummer 10371.

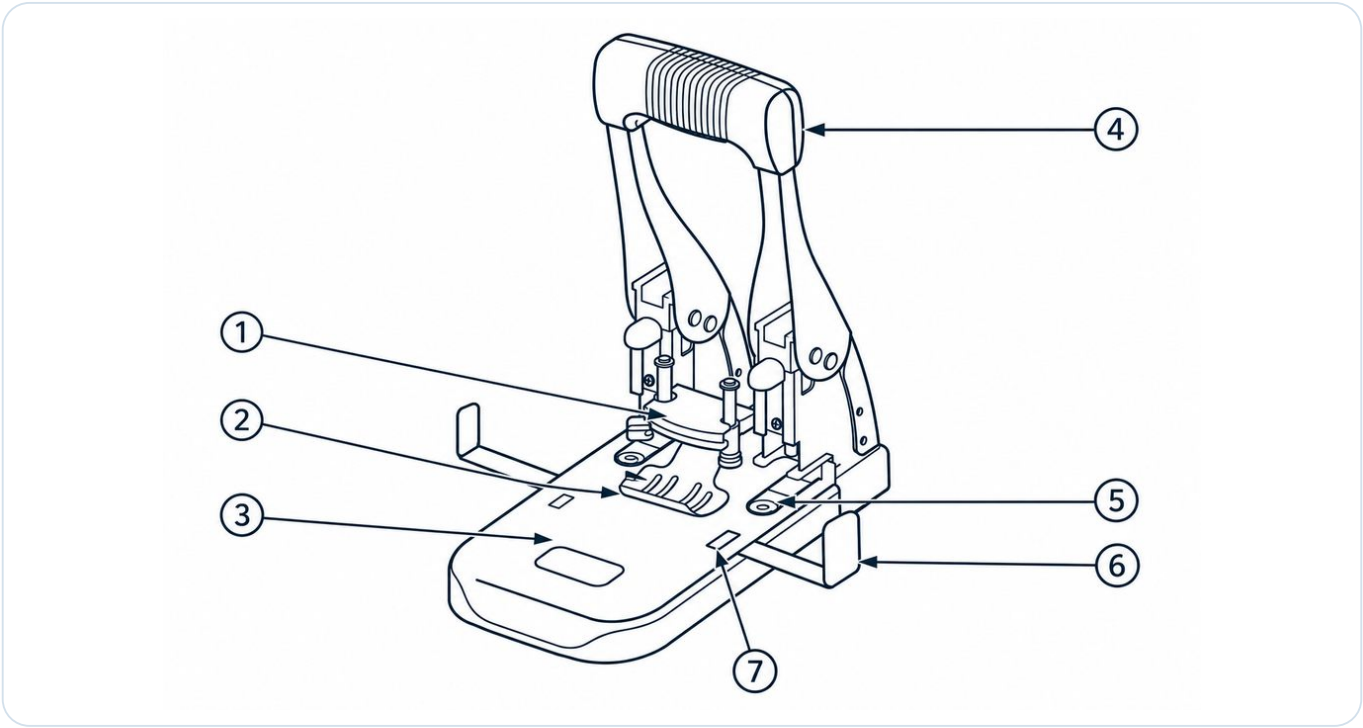

Afb. 1 · Onderdelen

Nr.	Onderdeel
(1)	Bovenste oogjeszeteenheid (hendel PUNCHING / BINDING)
(2)	Papierhouder
(3)	Schuifplaat
(4)	Handgreep
(5)	Onderste oogjeszeteenheid
(6)	Papiergeleider met schaal “E” / “S”
(7)	Venster voor papierformaat

Legenda - aanwijzingen en symbolen

⚠	**VOORZICHTIG**	Mogelijk risico op letsel.
!	**LET OP**	Mogelijke materiële schade.
i	**OPMERKING / TIP**	Nuttige informatie over het gebruik.

Lees deze gebruiksaanwijzing vóór het eerste gebruik. Bewaar haar en geef haar mee wanneer u het apparaat overdraagt.

1 Technische gegevens

Kenmerk	Gegevens
Benaming	Turikan BP-02 oogjesperforator – apparaat voor het perforeren en binden van papier met oogjes
Artikelnummer	10371
Ponscapaciteit	max. 10 mm, 100 vellen papier
Gatafstand	80 mm ±0,5 mm
Gatafstand tot papierrand	instelbaar van 8 mm tot 14 mm
Gatdiameter	6 mm ±0,5 mm
Afmetingen	229 mm × 138 mm × 112 mm (met vergrendelde handgreep)
Gewicht	ca. 1,95 kg
Kleur	zilver
Geschikt materiaal	alleen papier
Merk	Turikan
Fabrikant en importeur	ITERNET European Distribution s.r.l., Piacenza (Italië)
Distributeur	oesen-de.de | Wij hebben de oplossing!

OPMERKING - Papierformaat

Gebruik voor het perforeren van de korte zijde van een document schaal “E” op de papiergeleider (6). Gebruik voor de lange zijde schaal “S”. Het gekozen formaat is zichtbaar in het venster (7).

2 Geschikte oogjes en reserveonderdelen

Geschikte oogjes

Type oogje	Vellen	Hoogte	Pak	Art.nr.
Turikan BPG-6,5	5–50 vellen	6,5 mm	80 stuks	10366
Turikan BPG-9,0	51–75 vellen	9 mm	50 stuks	10367
Turikan BPG-11,5	76–100 vellen	11,5 mm	40 stuks	10368

Alle oogjes zijn van geanodiseerd aluminium, binnen-Ø 5 mm / buiten-Ø 6 mm. Verkrijgbaar bij oesen-de.de.

Reserveonderdelen

Reserveonderdeel	Art.nr.
Holpijpen voor Turikan BP-02, 1 set = 2 stuks	10399
Kunststofschijven (steunschijven) voor Turikan BP-02	10378

OPMERKING - De juiste lengte van het oogje kiezen

De lengte van het oogje hangt af van de dikte van het document. Kies het oogje op basis van het aantal vellen in de tabel.

3 Veiligheidsinstructies

VOORZICHTIG - zeer scherpe holpijpen

De holpijpen zijn zeer scherp. Houd uw handen uit het ponsgebied en gebruik het apparaat uitsluitend voor het beoogde doel.

VOORZICHTIG - beknellingsgevaar

Houd vingers en handen bij het omlaagdrukken van de handgreep (4) uit de ruimte tussen de handgreep en het apparaat en uit het ponsgebied.

LET OP - maximale ponscapaciteit

Perforeer maximaal 100 vellen papier (max. 10 mm) tegelijk. Overschrijd deze grens niet.

LET OP - alleen papier verwerken

Perforeer geen andere materialen zoals leer, stof, vinyl of metaal. Deze kunnen de holpijpen beschadigen.

LET OP - nietjes en paperclips verwijderen

Verwijder nietjes en paperclips vóór het perforeren. Het meeperforeren ervan beschadigt de holpijpen.

LET OP - vergrendelde handgreep

Druk de handgreep (4) niet met kracht omlaag zolang deze vergrendeld is. De vergrendeling kan daardoor verbuigen.

3 Veiligheidsinstructies (vervolg)

OPMERKING - ponsafval

Te veel ponsafval kan de werking van het apparaat belemmeren. Leeg de afvallade regelmatig (hoofdstuk 5).

OPMERKING - plaats voor gebruik en opslag

Gebruik en bewaar het apparaat niet in direct zonlicht, op een instabiele ondergrond, bij zeer hoge of zeer lage temperaturen, in de buurt van vuur of water of in een stoffige omgeving.

Kinderen en onbevoegden: het apparaat is geen speelgoed en hoort niet in kinderhanden. Oogjes zijn kleine onderdelen – houd het apparaat en de oogjes buiten bereik van kinderen en onbevoegden.

Overdracht: bewaar deze veiligheidsinstructies en geef ze samen met het apparaat door.

4 Bediening – voorbereiden en perforeren

1 **Handgreep ontgrendelen.**

Druk de handgreep (4) omlaag om de vergrendeling los te maken. Controleer of de hendel van de bovenste oogjeszeteenheid (1) links in de stand PUNCHING staat.

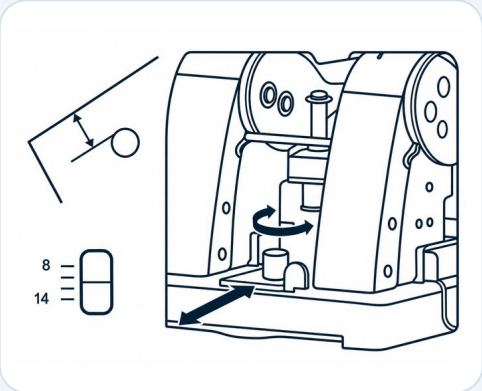

F1

2 **Randafstand instellen.**

Stel de afstand van de gaten tot de papierrand in met de draaiknop. Deze is instelbaar van 8 mm tot 14 mm; de schaal toont de gekozen instelling.

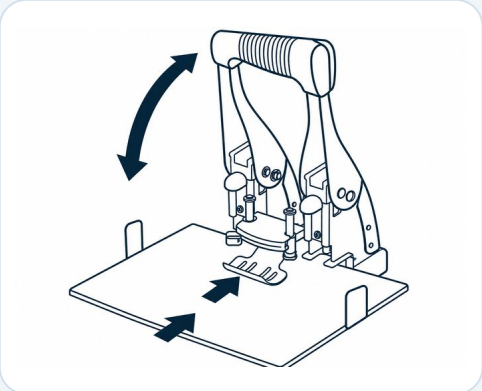

F2

3 **Papier plaatsen en perforeren.**

Kies het papierformaat: korte zijde – schaal “E”, lange zijde – schaal “S” op de papiergeleider (6); de instelling is zichtbaar in het venster (7). Schuif de schuifplaat (3) tot de aanslag naar voren en leg de vellen onder de papierhouder (2). Druk de handgreep (4) omlaag om te perforeren.

4 Bediening – oogjes plaatsen en binden

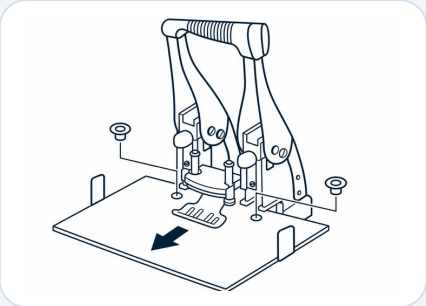

F3

4 **Oogjes plaatsen.**

Trek de papierhouder (2) naar u toe totdat de schuifplaat (3) de aanslag bereikt. Plaats de oogjes in de gaten. Kies de lengte van de oogjes op basis van het aantal vellen (hoofdstuk 2).

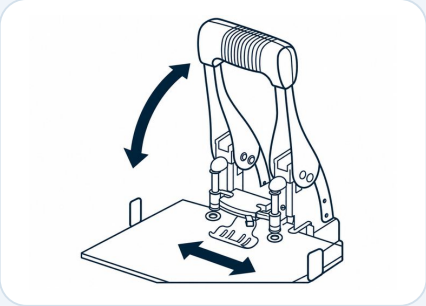

F4

5 **Papier binden.**

Zet de hendel van de bovenste oogjeszeteenheid (1) naar rechts op BINDING en druk de handgreep (4) helemaal omlaag. Zet de hendel daarna weer naar links op PUNCHING en neem de documenten uit.

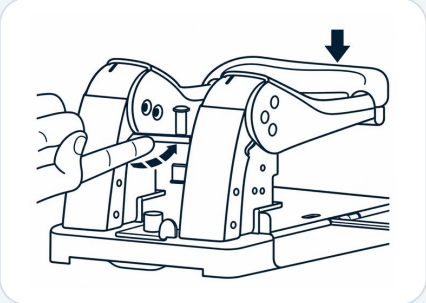

F5

6 **Handgreep na gebruik vergrendelen.**

Druk de handgreep (4) omlaag en druk de vergrendelingspen in.

OPMERKING - Hendel terugzetten

Zet de hendel van de bovenste oogjeszeteenheid (1) na het binden altijd terug op PUNCHING voordat u opnieuw perforeert.

5 Verzorging en onderhoud

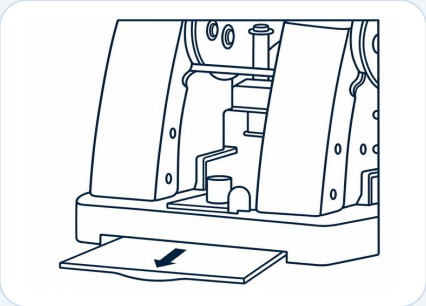

F6

Ponsafval verwijderen

Trek de afvallade onder aan de achterzijde van het apparaat uit en leeg deze. Verwijder het ponsafval regelmatig.

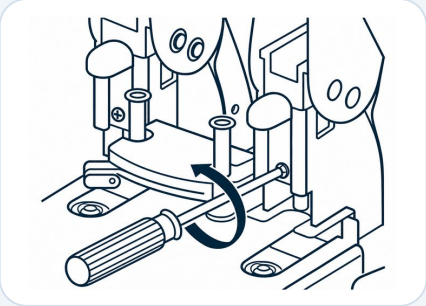

F7

Holpijpen vervangen

Draai de schroef los totdat de holpijp eruit valt. Schuif de nieuwe holpijp zo ver mogelijk omhoog en draai de schroef weer vast.

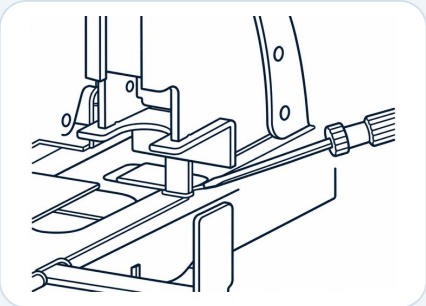

F8

Kunststofschijf vervangen

Trek de papierhouder (2) naar u toe en verwijder de kunststofschijf met een schroevendraaier, zoals afgebeeld.

VOORZICHTIG - Snijkanten van de holpijpen

Let bij het vervangen van de holpijpen en de kunststofschijf op de scherpe snijkanten van de holpijpen.

Reserveonderdelen: holpijpen art.nr. 10399, kunststofschijven art.nr. 10378 – verkrijgbaar bij oesen-de.de.

6–8 Afvoer, service en gegevens

6 Afvoer

Lever het apparaat in bij een milieustraat of gemeentelijk inzamelpunt; neem de plaatselijke inlevervoorwaarden in acht. Sorteer de verpakking op materiaal en voer deze af via de papier- of verpakkingsinzameling.

7 Fabrikant en distributeur (GPSR)

Fabrikant en importeur: ITERNET European Distribution s.r.l.
Via Stefano Merli, 64/66 · 29122 Piacenza (PC) · Italië
Tel. +39 0523 571065 · E-mail: info@iternet-europe.com · Web: www.iternet-europe.com
Merk: Turikan · Art.nr. 10371 · Fabrikantnummer 2010
Distributeur in Duitsland: oesen-de.de | Wij hebben de oplossing!, Habichtstrasse 22, 81827 München

8 Garantie en aansprakelijkheid

Garantie-informatie: www.oesen-de.de/agb. Alle informatie wordt zonder garantie verstrekt. Technische wijzigingen, vergissingen en drukfouten voorbehouden. Afbeeldingen kunnen afwijken van de leveringsomvang. Voor zover wettelijk toegestaan aanvaardt oesen-de.de geen aansprakelijkheid voor schade door onjuist gebruik, eigenmachtige wijzigingen of het niet opvolgen van deze gebruiksaanwijzing. Dwingendrechtelijke aansprakelijkheid blijft onverlet.

DISTRIBUTEUR · oesen-de.de | Wij hebben de oplossing!

Habichtstrasse 22, 81827 München
Tel. +49 8121 999 9 771 · Fax +49 89 999 50 921
info@oesen-de.de · www.oesen-de.de

Redactioneel bewerkt en vormgegeven door oesen-de.de op basis van de originele handleiding van de fabrikant.
Versie: november 2026.