Perforatrice per occhielli Turikan BP-02

Istruzioni per l'uso e avvertenze di sicurezza

Apparecchio manuale per perforare e rilegare documenti spessi con occhielli. Perfora fino a 100 fogli di carta (max. 10 mm) con un interasse di 80 mm e applica poi occhielli in alluminio di tre lunghezze. La distanza dei fori dal bordo della carta è regolabile da 8 mm a 14 mm. Codice articolo 10371.

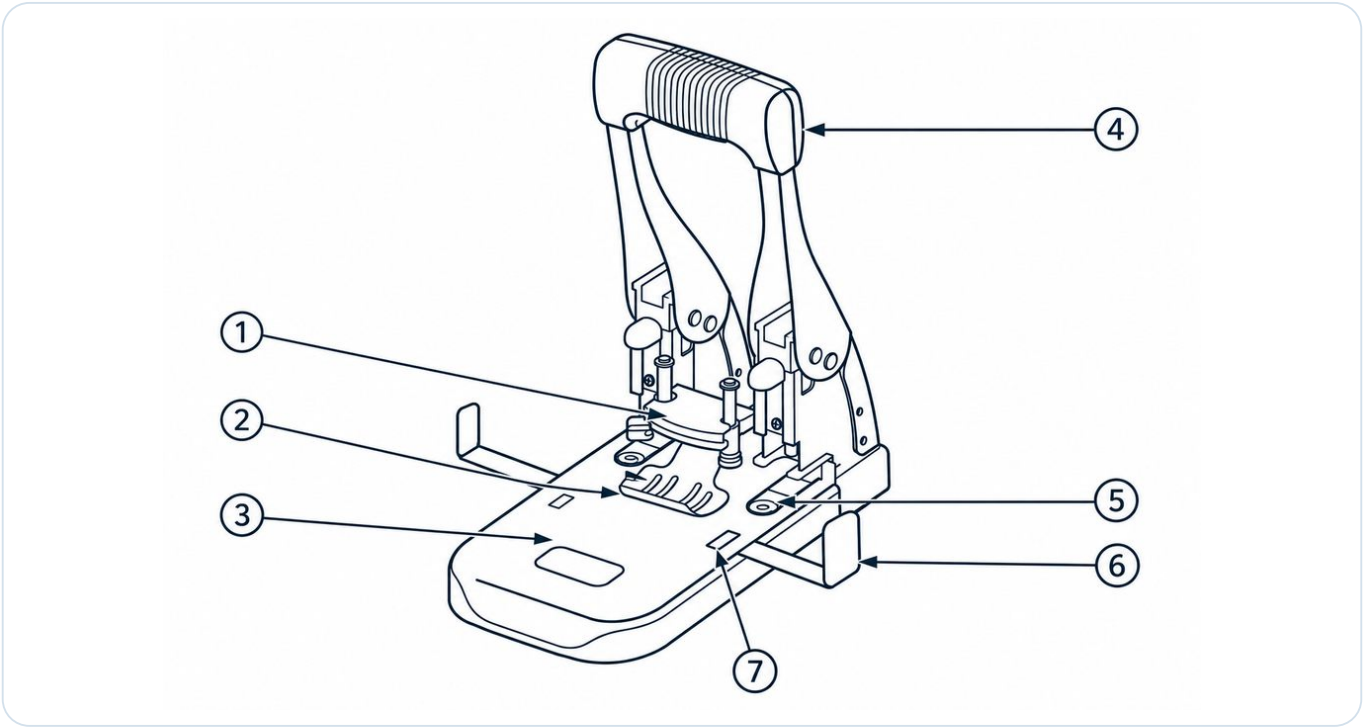

Fig. 1 · Componenti

N.	Componente
(1)	Unità superiore di applicazione occhielli (leva PUNCHING / BINDING)
(2)	Fermacarta
(3)	Piastra scorrevole
(4)	Maniglia
(5)	Unità inferiore di applicazione occhielli
(6)	Guida carta con scala «E» / «S»
(7)	Finestrella del formato carta

Legenda - avvertenze e simboli

CAUTELA	Possibile rischio di lesioni.
ATTENZIONE	Possibili danni materiali.
NOTA / CONSIGLIO	Informazioni utili per l'uso.

Leggere le istruzioni prima del primo utilizzo. Conservarle e consegnarle insieme al dispositivo in caso di cessione.

1 Dati tecnici

Caratteristica	Dato
Denominazione	Perforatrice per occhielli Turikan BP-02 – apparecchio per perforare e rilegare la carta con occhielli
Codice articolo	10371
Capacità di perforazione	max. 10 mm, 100 fogli di carta
Interasse dei fori	80 mm ±0,5 mm
Distanza dei fori dal bordo	regolabile da 8 mm a 14 mm
Diametro dei fori	6 mm ±0,5 mm
Dimensioni	229 mm × 138 mm × 112 mm (con maniglia bloccata)
Peso	circa 1,95 kg
Colore	argento
Materiale adatto	solo carta
Marca	Turikan
Produttore e importatore	ITERNET European Distribution s.r.l., Piacenza (Italia)
Distributore	oesen-de.de | Abbiamo la soluzione!

NOTA - Formato della carta

Per perforare il lato corto di un documento, usare la scala «E» sulla guida carta (6). Per il lato lungo, usare la scala «S». Il formato scelto è visibile nella finestrella (7).

2 Occhielli adatti e ricambi

Occhielli adatti

Tipo di occhiello	Fogli	Altezza	Confez.	Cod. art.
Turikan BPG-6,5	5–50 fogli	6,5 mm	80 pezzi	10366
Turikan BPG-9,0	51–75 fogli	9 mm	50 pezzi	10367
Turikan BPG-11,5	76–100 fogli	11,5 mm	40 pezzi	10368

Tutti gli occhielli sono in alluminio anodizzato, Ø interno 5 mm / esterno 6 mm. Disponibili presso oesen-de.de.

Ricambi

Ricambio	Cod. art.
Punzoni cavi per Turikan BP-02, 1 set = 2 pezzi	10399
Dischi in plastica (dischi di appoggio) per Turikan BP-02	10378

NOTA - Scegliere la lunghezza dell’occhiello

La lunghezza dell’occhiello dipende dallo spessore del documento. Scegliere l’occhiello in base al numero di fogli indicato nella tabella.

3 Avvertenze di sicurezza

CAUTELA - punzoni cavi molto affilati

I punzoni cavi sono molto affilati. Non introdurre le mani nella zona di perforazione e utilizzare l’apparecchio solo per l’uso previsto.

CAUTELA - pericolo di schiacciamento

Quando si abbassa la maniglia (4), tenere dita e mani lontane dallo spazio tra la maniglia e l’apparecchio e dalla zona di perforazione.

ATTENZIONE - capacità massima di perforazione

Perforare al massimo 100 fogli di carta (max. 10 mm) alla volta. Non superare questo limite.

ATTENZIONE - lavorare solo carta

Non perforare altri materiali come pelle, tessuto, vinile o metallo. Possono danneggiare i punzoni cavi.

ATTENZIONE - rimuovere punti metallici e graffette

Rimuovere punti metallici e graffette prima di perforare. Perforandoli si danneggiano i punzoni cavi.

ATTENZIONE - maniglia bloccata

Non forzare la maniglia (4) verso il basso quando è bloccata. Il dispositivo di bloccaggio potrebbe piegarsi.

3 Avvertenze di sicurezza (segue)

NOTA - scarti di perforazione

Un eccesso di scarti di perforazione può compromettere il funzionamento dell’apparecchio. Svuotare regolarmente il cassetto degli scarti (capitolo 5).

NOTA - luogo di utilizzo e conservazione

Non utilizzare né conservare l’apparecchio alla luce solare diretta, su superfici instabili, a temperature molto alte o molto basse, vicino a fuoco o acqua oppure in ambienti polverosi.

Bambini e persone non autorizzate: tenere il dispositivo lontano dai bambini; non è un giocattolo. Gli occhielli sono piccole parti: conservare dispositivo e occhielli fuori dalla portata di bambini e persone non autorizzate.

Cessione: conservare queste avvertenze di sicurezza e consegnarle insieme al dispositivo.

4 Uso – preparazione e perforazione

1 **Sbloccare la maniglia.**

Abbassare la maniglia (4) per sbloccarla. Controllare che la leva dell’unità superiore di applicazione occhielli (1) sia a sinistra, in posizione PUNCHING.

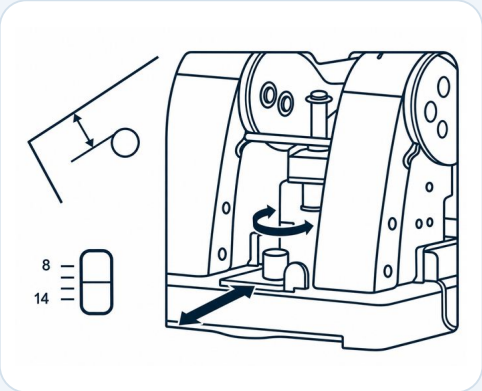

F1

2 **Regolare la distanza dal bordo.**

Regolare la distanza dei fori dal bordo della carta con la manopola. È regolabile da 8 mm a 14 mm; la scala indica l’impostazione scelta.

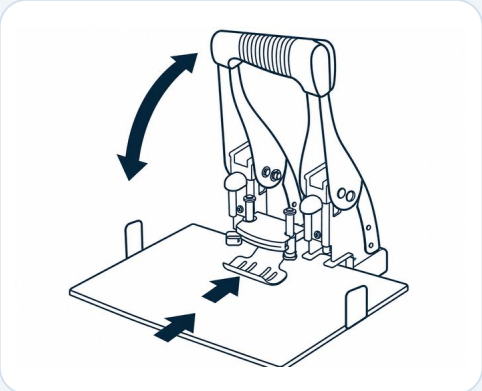

F2

3 **Inserire la carta e perforare.**

Scegliere il formato: lato corto – scala «E», lato lungo – scala «S» sulla guida carta (6); l’impostazione è visibile nella finestrella (7). Spingere la piastra scorrevole (3) in avanti fino all’arresto e posizionare i fogli sotto il fermacarta (2). Abbassare la maniglia (4) per perforare.

4 Uso – inserimento occhielli e rilegatura

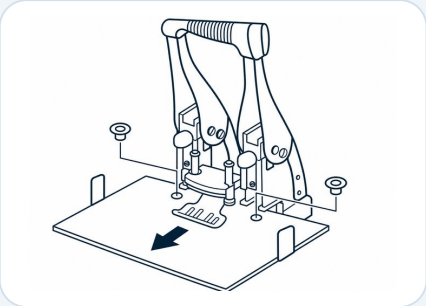

F3

4 **Inserire gli occhielli.**

Tirare il fermacarta (2) verso di sé finché la piastra scorrevole (3) raggiunge l’arresto. Inserire gli occhielli nei fori. Scegliere la lunghezza in base al numero di fogli (capitolo 2).

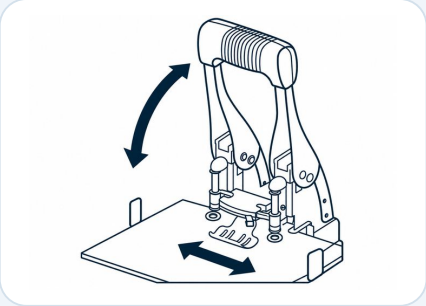

F4

5 **Rilegare la carta.**

Spostare a destra, su BINDING, la leva dell’unità superiore di applicazione occhielli (1) e abbassare la maniglia (4) fino all’arresto. Quindi riportare la leva a sinistra, su PUNCHING, e rimuovere i documenti.

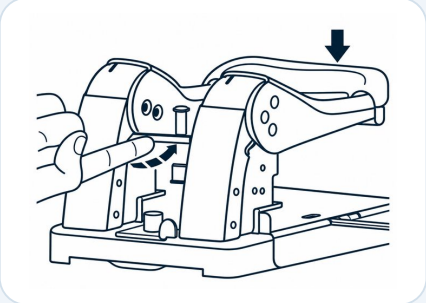

F5

6 **Bloccare la maniglia dopo l’uso.**

Abbassare la maniglia (4) e premere il perno di bloccaggio verso l’interno.

NOTA - Riportare la leva in posizione

Dopo la rilegatura, riportare sempre la leva dell’unità superiore di applicazione occhielli (1) su PUNCHING prima di perforare nuovamente.

5 Cura e manutenzione

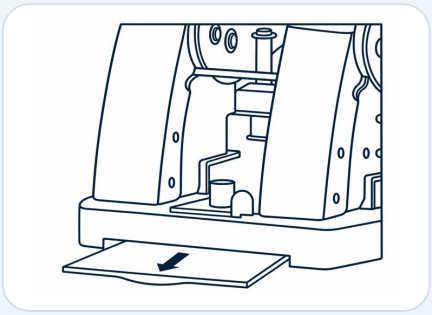

F6

Svuotare gli scarti di perforazione

Estrarre il cassetto degli scarti dalla parte inferiore posteriore dell’apparecchio e svuotarlo. Rimuovere regolarmente gli scarti di perforazione.

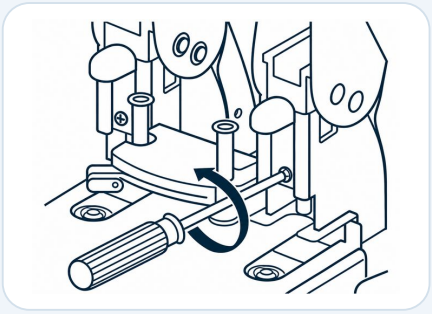

F7

Sostituire i punzoni cavi

Allentare la vite finché il punzone cavo cade fuori. Inserire il nuovo punzone cavo verso l’alto il più possibile e serrare nuovamente la vite.

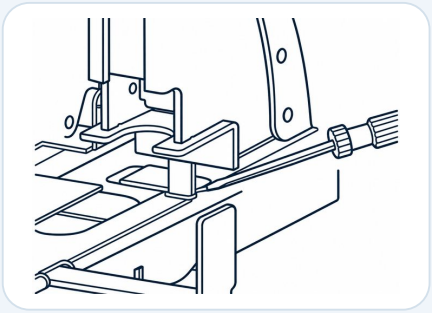

F8

Sostituire il disco in plastica

Tirare il fermacarta (2) verso di sé e rimuovere il disco in plastica con un cacciavite, come mostrato nell’illustrazione.

CAUTELA - Taglienti dei punzoni cavi

Durante la sostituzione dei punzoni cavi e del disco in plastica, prestare attenzione ai taglienti affilati dei punzoni cavi.

Ricambi: punzoni cavi cod. art. 10399, dischi in plastica cod. art. 10378 – disponibili presso oesen-de.de.

6–8 Smaltimento, assistenza e informazioni

6 Smaltimento

Smaltire il dispositivo presso un centro di raccolta o tramite la raccolta comunale, rispettando le condizioni locali di conferimento. Separare l'imballaggio per materiale e conferirlo alla raccolta della carta o degli imballaggi.

7 Produttore e distributore (GPSR)

Produttore e importatore: ITERNET European Distribution s.r.l.
Via Stefano Merli, 64/66 · 29122 Piacenza (PC) · Italia
Tel. +39 0523 571065 · E-mail: info@iternet-europe.com · Web: www.iternet-europe.com
Marca: Turikan · Cod. art. 10371 · Codice produttore 2010
Distributore in Germania: oesen-de.de | Abbiamo la soluzione!, Habichtstrasse 22, 81827 München

8 Garanzia e responsabilità

Informazioni sulla garanzia: www.oesen-de.de/agb. Tutte le indicazioni sono fornite senza garanzia. Con riserva di modifiche tecniche, errori e refusi. Le illustrazioni possono differire dal contenuto della fornitura. Nei limiti consentiti dalla legge, oesen-de.de non risponde di danni dovuti a uso improprio, modifiche non autorizzate o mancata osservanza delle presenti istruzioni. Resta impregiudicata la responsabilità inderogabile prevista dalla legge.

DISTRIBUTORE · oesen-de.de | Abbiamo la soluzione!

Habichtstrasse 22, 81827 München
Tel. +49 8121 999 9 771 · Fax +49 89 999 50 921
info@oesen-de.de · www.oesen-de.de

Rielaborazione redazionale e impaginazione a cura di oesen-de.de, sulla base delle istruzioni originali del produttore.
Versione: novembre 2026.