Perforatrice à œillets Turikan BP-02

Mode d'emploi et consignes de sécurité

Appareil manuel pour perforer et relier des documents épais à l’aide d’œillets. Il perfore jusqu’à 100 feuilles de papier (max. 10 mm) avec un entraxe de 80 mm, puis pose des œillets en aluminium de trois longueurs. La distance entre les trous et le bord du papier est réglable de 8 mm à 14 mm. Référence 10371.

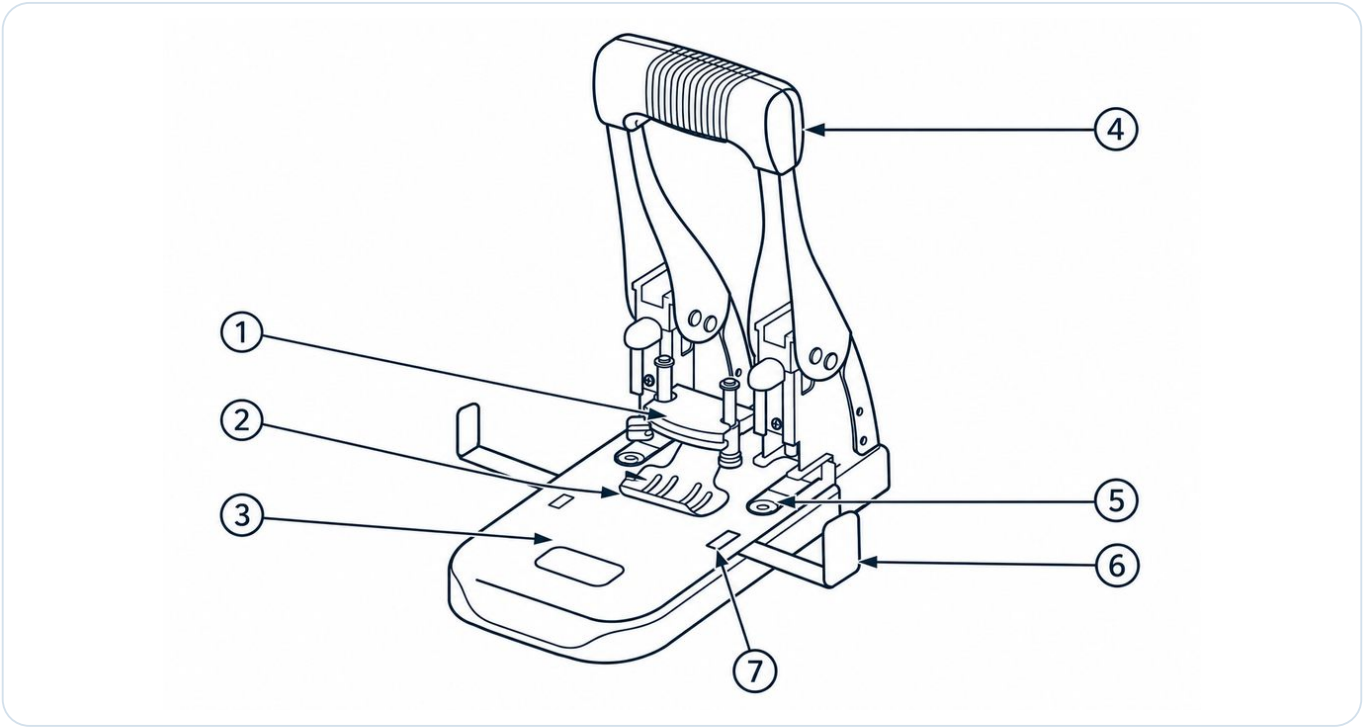

Fig. 1 · Composants

N°	Composant
(1)	Unité supérieure de pose des œillets (levier PUNCHING / BINDING)
(2)	Serre-papier
(3)	Plateau coulissant
(4)	Poignée
(5)	Unité inférieure de pose des œillets
(6)	Guide papier avec graduation « E » / « S »
(7)	Fenêtre du format de papier

Légende - indications et symboles

⚠	**PRUDENCE**	Risque de blessure.
!	**ATTENTION**	Risque de dommages matériels.
i	**REMARQUE / CONSEIL**	Informations utiles pour l'utilisation.

Lisez ce mode d'emploi avant la première utilisation. Conservez-le et transmettez-le avec l'appareil en cas de cession.

1 Caractéristiques techniques

Caractéristique	Valeur
Désignation	Perforatrice à œillets Turikan BP-02 – appareil pour perforer et relier du papier avec des œillets
Référence	10371
Capacité de perforation	max. 10 mm, 100 feuilles de papier
Entraxe des trous	80 mm ±0,5 mm
Distance des trous au bord	réglable de 8 mm à 14 mm
Diamètre des trous	6 mm ±0,5 mm
Dimensions	229 mm × 138 mm × 112 mm (poignée verrouillée)
Poids	env. 1,95 kg
Couleur	argenté
Matériau adapté	papier uniquement
Marque	Turikan
Fabricant et importateur	ITERNET European Distribution s.r.l., Piacenza (Italie)
Distributeur	oesen-de.de | Nous avons la solution !

REMARQUE - Format du papier

Pour perforer le côté court d’un document, utilisez la graduation « E » du guide papier (6). Pour le côté long, utilisez la graduation « S ». Le format choisi apparaît dans la fenêtre (7).

2 Œillets adaptés et pièces de rechange

Œillets adaptés

Type d’œillet	Feuilles	Hauteur	Lot	Réf.
Turikan BPG-6,5	5–50 feuilles	6,5 mm	80 pièces	10366
Turikan BPG-9,0	51–75 feuilles	9 mm	50 pièces	10367
Turikan BPG-11,5	76–100 feuilles	11,5 mm	40 pièces	10368

Tous les œillets sont en aluminium anodisé, Ø intérieur 5 mm / extérieur 6 mm. Disponibles chez oesen-de.de.

Pièces de rechange

Pièce de rechange	Réf.
Poinçons creux pour Turikan BP-02, 1 jeu = 2 pièces	10399
Disques en plastique (disques d’appui) pour Turikan BP-02	10378

REMARQUE - Choisir la bonne longueur d’œillet

La longueur de l’œillet dépend de l’épaisseur du document. Choisissez l’œillet selon le nombre de feuilles indiqué dans le tableau.

3 Consignes de sécurité

PRUDENCE - poinçons creux très tranchants

Les poinçons creux sont très tranchants. Ne mettez pas les mains dans la zone de perforation et utilisez l’appareil uniquement conformément à sa destination.

PRUDENCE - risque d’écrasement

Lorsque vous abaissez la poignée (4), gardez les doigts et les mains hors de l’espace entre la poignée et l’appareil ainsi que de la zone de perforation.

ATTENTION - capacité maximale de perforation

Perforez au maximum 100 feuilles de papier (max. 10 mm) à la fois. Ne dépassez pas cette limite.

ATTENTION - papier uniquement

Ne perforez pas d’autres matériaux tels que le cuir, le tissu, le vinyle ou le métal. Ils peuvent endommager les poinçons creux.

ATTENTION - retirer les agrafes et trombones

Retirez les agrafes et les trombones avant de perforer. Les perforer endommage les poinçons creux.

ATTENTION - poignée verrouillée

N’appuyez pas avec force sur la poignée (4) lorsqu’elle est verrouillée. Le dispositif de verrouillage pourrait se déformer.

3 Consignes de sécurité (suite)

REMARQUE - déchets de perforation

Une accumulation de déchets de perforation peut gêner le fonctionnement de l’appareil. Videz régulièrement le tiroir à déchets (chapitre 5).

REMARQUE - lieu d’utilisation et de stockage

N’utilisez et ne stockez pas l’appareil en plein soleil, sur une surface instable, à des températures très élevées ou très basses, près du feu ou de l’eau, ni dans un environnement poussiéreux.

Enfants et personnes non autorisées : cet appareil n'est pas un jouet et doit rester hors de portée des enfants. Les œillets sont de petites pièces : gardez l'appareil et les œillets hors de portée des enfants et des personnes non autorisées.

Cession : conservez ces consignes de sécurité et transmettez-les avec l'appareil.

4 Utilisation – préparation et perforation

1 **Déverrouiller la poignée.**

Abaissez la poignée (4) pour libérer le verrouillage. Vérifiez que le levier de l’unité supérieure de pose des œillets (1) est à gauche, en position PUNCHING.

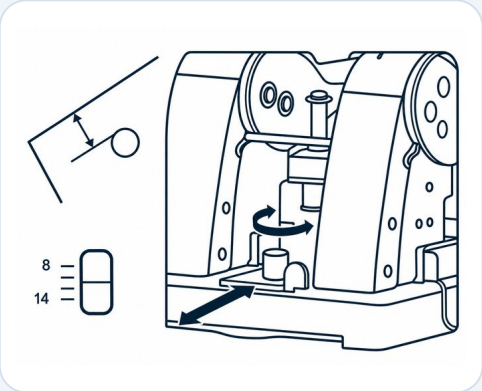

F1

2 **Régler la distance au bord.**

Réglez la distance entre les trous et le bord du papier avec le bouton rotatif. Elle est réglable de 8 mm à 14 mm ; la graduation indique le réglage choisi.

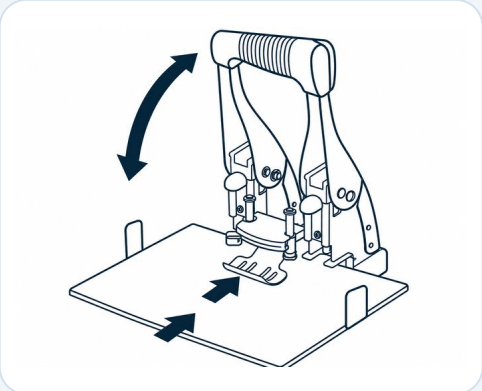

F2

3 **Insérer le papier et perforer.**

Choisissez le format : côté court – graduation « E », côté long – graduation « S » du guide papier (6) ; le réglage apparaît dans la fenêtre (7). Poussez le plateau coulissant (3) vers l’avant jusqu’en butée et placez les feuilles sous le serre-papier (2). Abaissez la poignée (4) pour perforer.

4 Utilisation – pose des œillets et reliure

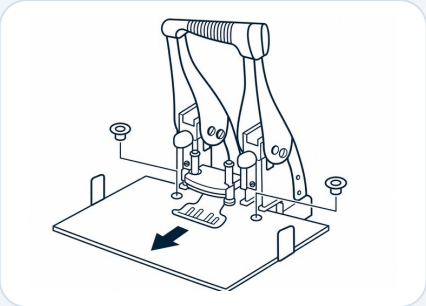

F3

4 **Insérer les œillets.**

Tirez le serre-papier (2) vers vous jusqu’à ce que le plateau coulissant (3) arrive en butée. Insérez les œillets dans les trous. Choisissez leur longueur selon le nombre de feuilles (chapitre 2).

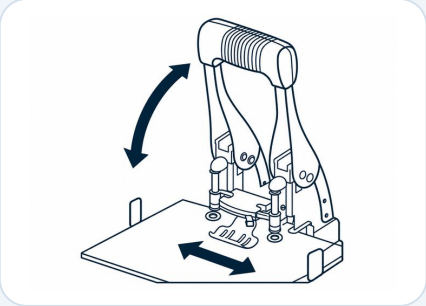

F4

5 **Relier le papier.**

Déplacez le levier de l’unité supérieure de pose des œillets (1) vers la droite sur BINDING et abaissez la poignée (4) jusqu’en butée. Ramenez ensuite le levier vers la gauche sur PUNCHING et retirez les documents.

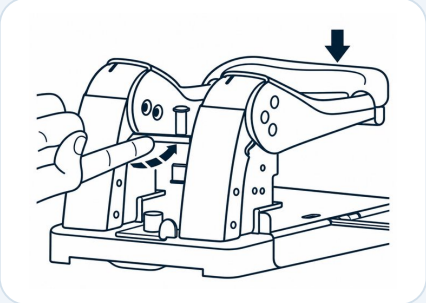

F5

6 **Verrouiller la poignée après usage.**

Abaissez la poignée (4) et enfoncez la goupille de verrouillage.

REMARQUE - Remettre le levier en position

Après la reliure, ramenez toujours le levier de l’unité supérieure de pose des œillets (1) sur PUNCHING avant de perforer à nouveau.

5 Entretien et maintenance

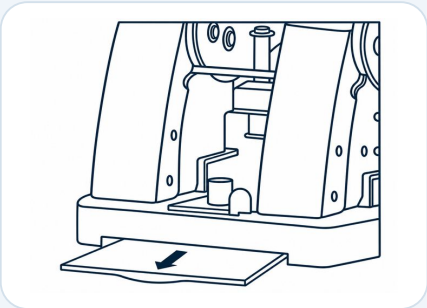

F6

Vider les déchets de perforation

Retirez le tiroir à déchets situé en bas à l’arrière de l’appareil et videz-le. Éliminez régulièrement les déchets de perforation.

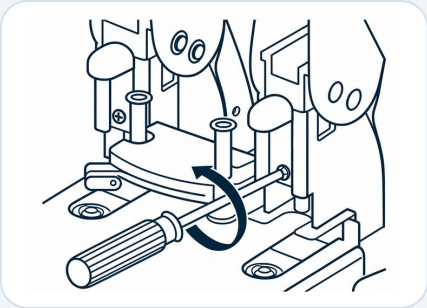

F7

Remplacer les poinçons creux

Desserrez la vis jusqu’à ce que le poinçon creux tombe. Insérez le nouveau poinçon creux vers le haut aussi loin que possible, puis resserrez la vis.

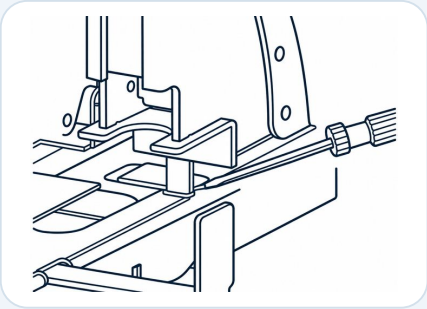

F8

Remplacer le disque en plastique

Tirez le serre-papier (2) vers vous et retirez le disque en plastique à l’aide d’un tournevis, comme indiqué sur l’illustration.

PRUDENCE - Tranchants des poinçons creux

Lors du remplacement des poinçons creux et du disque en plastique, faites attention aux tranchants des poinçons creux.

Pièces de rechange : poinçons creux réf. 10399, disques en plastique réf. 10378 – disponibles chez oesen-de.de.

6–8 Élimination, service et informations

6 Élimination

Déposez l'appareil en déchèterie ou dans un point de collecte municipal ; respectez les conditions locales de dépôt. Triez l'emballage par matériau et éliminez-le via la collecte du papier ou des emballages.

7 Fabricant et distributeur (GPSR)

Fabricant et importateur : ITERNET European Distribution s.r.l.
Via Stefano Merli, 64/66 · 29122 Piacenza (PC) · Italie
Tél. +39 0523 571065 · E-mail : info@iternet-europe.com · Web : www.iternet-europe.com
Marque : Turikan · Réf. 10371 · Référence fabricant 2010
Distributeur en Allemagne : oesen-de.de | Nous avons la solution !, Habichtstrasse 22, 81827 München

8 Garantie et responsabilité

Informations sur la garantie : www.oesen-de.de/agb. Informations fournies sans garantie. Sous réserve de modifications techniques, d'erreurs et de fautes d'impression. Les illustrations peuvent différer du contenu livré. Dans les limites autorisées par la loi, oesen-de.de décline toute responsabilité pour les dommages dus à une utilisation inappropriée, à des modifications non autorisées ou au non-respect de ce mode d'emploi. La responsabilité légale impérative demeure inchangée.

DISTRIBUTEUR · oesen-de.de | Nous avons la solution !

Habichtstrasse 22, 81827 München
Tél. +49 8121 999 9 771 · Fax +49 89 999 50 921
info@oesen-de.de · www.oesen-de.de

Révision rédactionnelle et mise en page par oesen-de.de, sur la base de la notice originale du fabricant.
Version : novembre 2026.