Turikan Ösenlocher BP-02

Bedienungsanleitung und Sicherheitshinweise

Manuelles Gerät zum Lochen und Binden starker Dokumente mit Ösen. Das Gerät locht bis zu 100 Blatt Papier (max. 10 mm) mit einem Lochabstand von 80 mm und setzt anschließend Aluminiumösen in drei Längen. Der Abstand der Löcher zum Blattrand ist von 8 mm bis 14 mm einstellbar. Artikelnummer 10371.

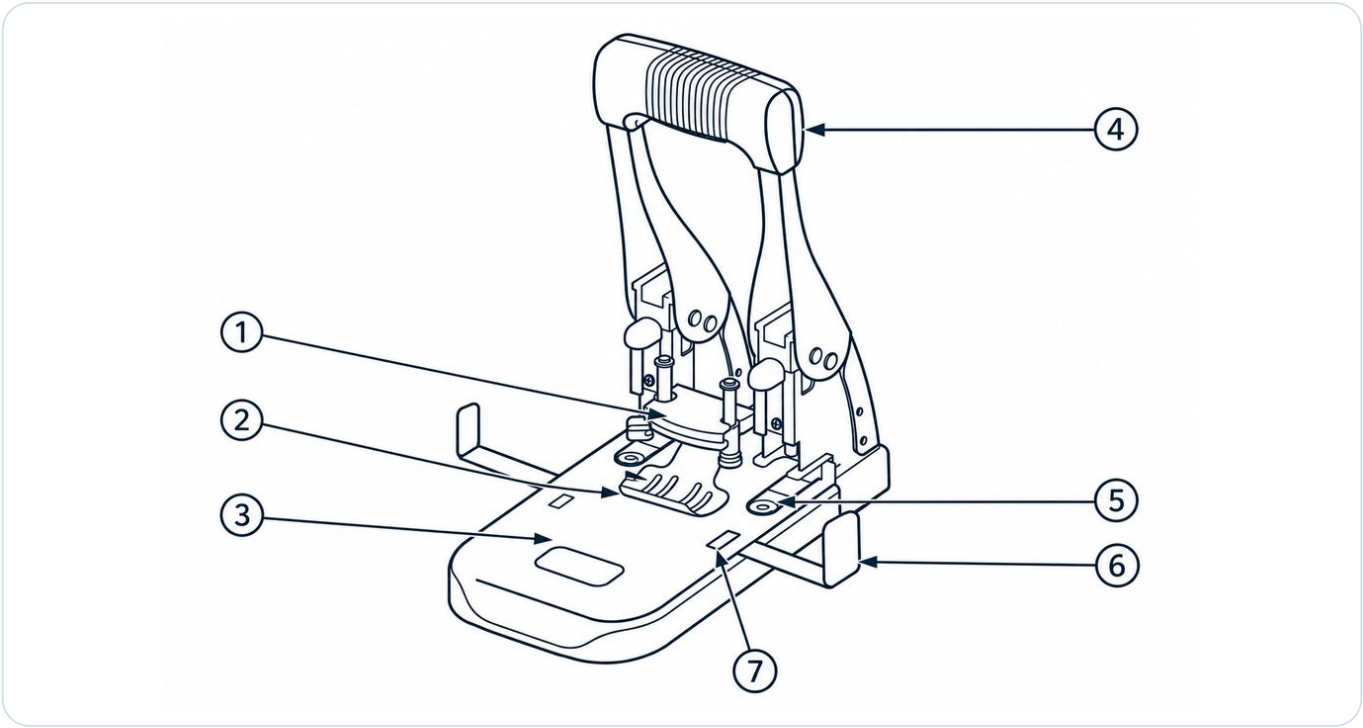

Abb. 1 · Bestandteile

Nr.	Bauteil
(1)	Obere Öseneinsetzeinheit (Hebel PUNCHING / BINDING)
(2)	Papierhalter
(3)	Schiebeplatte
(4)	Griff
(5)	Untere Öseneinsetzeinheit
(6)	Anschlagschiene mit Skala „E“ / „S“
(7)	Sichtfenster Papierformat

Legende – Hinweise und Symbole

⚠	**VORSICHT**	Mögliche Verletzungsgefahr.
!	**ACHTUNG**	Mögliche Sachschäden.
i	**HINWEIS / TIPP**	Hilfreiche Angaben zur Anwendung.

Lesen Sie diese Anleitung vor der ersten Verwendung. Bewahren Sie sie auf und geben Sie sie bei Weitergabe des Geräts mit.

1 Technische Daten

Merkmal	Angabe
Bezeichnung	Turikan Ösenlocher BP-02 – Gerät zum Lochen und Binden von Papier mit Ösen
Artikelnummer	10371
Stanzleistung	max. 10 mm, 100 Blatt Papier
Lochabstand	80 mm ±0,5 mm
Lochabstand vom Blattrand	einstellbar von 8 mm bis 14 mm
Lochdurchmesser	6 mm ±0,5 mm
Maße	229 mm × 138 mm × 112 mm (bei verriegeltem Griff)
Gewicht	ca. 1,95 kg
Farbe	silber
Geeignetes Material	nur Papier
Marke	Turikan
Hersteller und Importeur	ITERNET European Distribution s.r.l., Piacenza (Italien)
Vertrieb	oesen-de.de | Wir haben die (L)Ösung!

HINWEIS – Papierformat

Lochen Sie die kurze Seite eines Dokuments, gilt die Skala „E“ auf der Anschlagschiene (6). Lochen Sie die lange Seite, gilt die Skala „S“. Das gewählte Format sehen Sie im Sichtfenster (7).

2 Passende Ösen und Ersatzteile

Passende Ösen

Ösentyp	Blattanzahl	Ösenhöhe	Packung	Art.-Nr.
Turikan BPG-6,5	5–50 Blatt	6,5 mm	80 Stück	10366
Turikan BPG-9,0	51–75 Blatt	9 mm	50 Stück	10367
Turikan BPG-11,5	76–100 Blatt	11,5 mm	40 Stück	10368

Alle Ösen aus eloxiertem Aluminium, Ø innen 5 mm / außen 6 mm. Erhältlich bei oesen-de.de.

Ersatzteile

Ersatzteil	Art.-Nr.
Lochpfeifen für Turikan BP-02, 1 Set = 2 Stück	10399
Kunststoffscheiben (Unterlegscheiben) für Turikan BP-02	10378

HINWEIS – Ösenlänge passend wählen

Die Länge der Öse richtet sich nach der Stärke des Dokuments. Wählen Sie die Öse anhand der Blattanzahl in der Tabelle.

3 Sicherheitshinweise

VORSICHT – sehr scharfe Lochpfeifen

Die Lochpfeifen sind sehr scharf. Greifen Sie nicht in den Stanzbereich und verwenden Sie das Gerät nur bestimmungsgemäß.

VORSICHT – Quetschgefahr

Halten Sie Finger und Hände beim Herunterdrücken des Griffs (4) aus dem Bereich zwischen Griff und Gerät sowie aus dem Stanzbereich fern.

ACHTUNG – maximale Stanzleistung

Lochen Sie höchstens 100 Blatt Papier (max. 10 mm) auf einmal. Überschreiten Sie diese Grenze nicht.

ACHTUNG – nur Papier verarbeiten

Lochen Sie keine anderen Materialien wie Leder, Stoff, Vinyl oder Metall. Diese können die Lochpfeifen beschädigen.

ACHTUNG – Heft- und Büroklammern entfernen

Entfernen Sie Heft- und Büroklammern vor dem Lochen. Mitgelochte Klammern beschädigen die Lochpfeifen.

ACHTUNG – verriegelter Griff

Drücken Sie den Griff (4) nicht mit Kraft, solange er verriegelt ist. Die Verriegelung kann sich sonst verbiegen.

3 Sicherheitshinweise (Fortsetzung)

HINWEIS – Stanzabfall

Zu viel Stanzabfall kann die Funktion des Geräts beeinträchtigen. Entleeren Sie die Abfallschublade regelmäßig (Kapitel 5).

HINWEIS – Aufstell- und Aufbewahrungsort

Verwenden und lagern Sie das Gerät nicht in direkter Sonne, auf instabilem Untergrund, bei sehr hohen oder sehr niedrigen Temperaturen, in der Nähe von Feuer oder Wasser oder in staubiger Umgebung.

Kinder und Unbefugte: Das Gerät gehört nicht in Kinderhände und ist kein Spielzeug. Ösen sind Kleinteile – bewahren Sie Gerät und Ösen für Kinder und Unbefugte unzugänglich auf.

Weitergabe: Bewahren Sie diese Sicherheitshinweise auf und geben Sie sie zusammen mit dem Gerät weiter.

4 Bedienung – vorbereiten und lochen

1 **Griff entriegeln.**

Drücken Sie den Griff (4) nach unten – die Verriegelung löst sich. Prüfen Sie, dass der Hebel der oberen Öseneinsetzeinheit (1) links in Stellung PUNCHING steht.

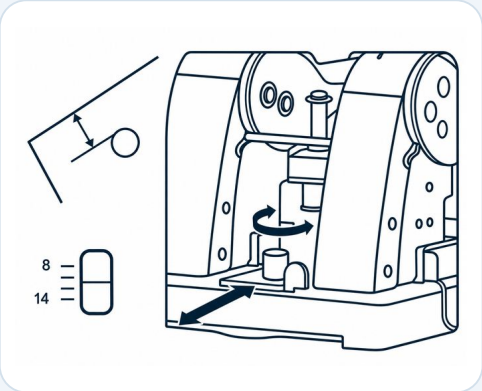

F1

2 **Randabstand einstellen.**

Stellen Sie den Abstand der Löcher zum Blattrand mit dem Drehknopf ein. Einstellbar sind 8 mm bis 14 mm; die Skala zeigt die gewählte Einstellung.

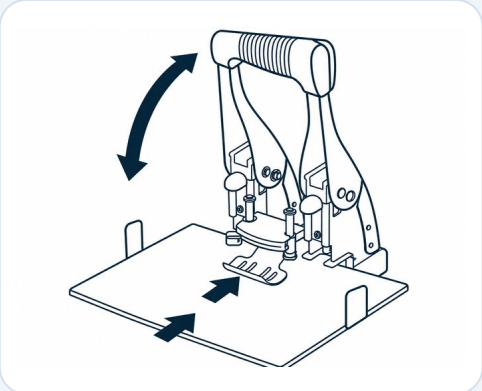

F2

3 **Papier einlegen und lochen.**

Wählen Sie das Papierformat: kurze Seite – Skala „E“, lange Seite – Skala „S“ auf der Anschlagschiene (6); die Einstellung sehen Sie im Sichtfenster (7). Schieben Sie die Schiebeplatte (3) bis zum Anschlag nach vorn und legen Sie die Papiere unter den Papierhalter (2). Drücken Sie zum Lochen den Griff (4) nach unten.

4 Bedienung – Ösen setzen und binden

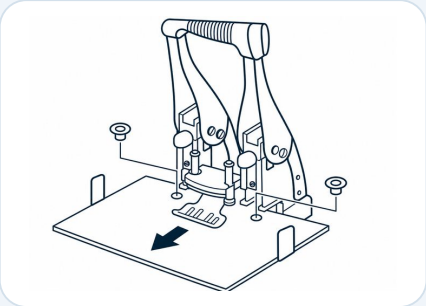

F3

4 **Ösen einsetzen.**

Ziehen Sie den Papierhalter (2) zu sich, bis die Schiebeplatte (3) anschlägt. Setzen Sie die Ösen in die Löcher ein. Wählen Sie die Ösenlänge passend zur Blattanzahl (Kapitel 2).

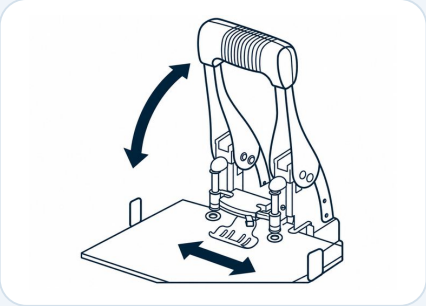

F4

5 **Papier binden.**

Stellen Sie den Hebel der oberen Öseneinsetzeinheit (1) nach rechts auf BINDING und drücken Sie den Griff (4) bis zum Anschlag nach unten. Stellen Sie den Hebel danach wieder nach links auf PUNCHING und entnehmen Sie die Dokumente.

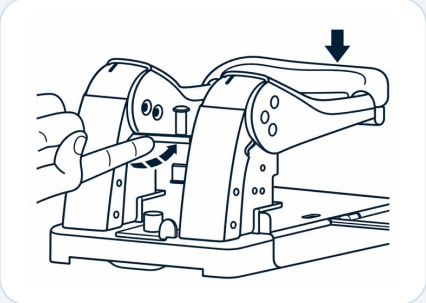

F5

6 **Griff nach Gebrauch verriegeln.**

Drücken Sie den Griff (4) nach unten und drücken Sie den Verriegelungsstift ein.

HINWEIS – Hebel zurückstellen

Stellen Sie den Hebel der oberen Öseneinsetzeinheit (1) nach dem Binden immer wieder auf PUNCHING, bevor Sie erneut lochen.

5 Pflege und Wartung

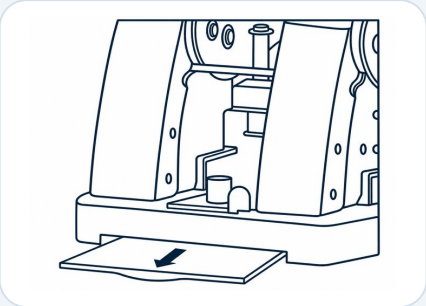

F6

Stanzabfall entleeren

Ziehen Sie die Abfallschublade hinten unten am Gerät heraus und entleeren Sie sie. Entfernen Sie den Stanzabfall regelmäßig.

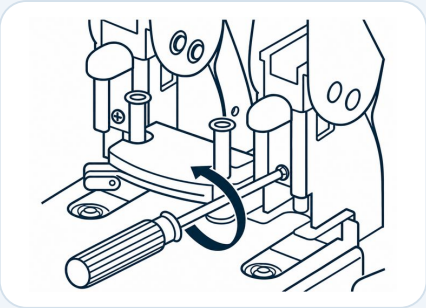

F7

Lochpfeifen wechseln

Lösen Sie die Schraube, bis die Lochpfeife herausfällt. Schieben Sie die neue Lochpfeife so weit wie möglich nach oben ein und ziehen Sie die Schraube wieder fest.

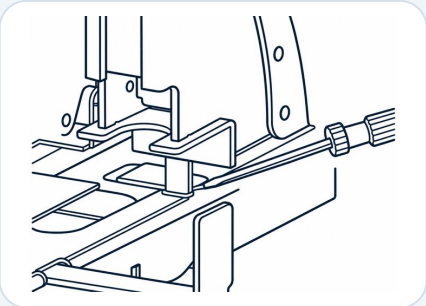

F8

Kunststoffscheibe wechseln

Ziehen Sie den Papierhalter (2) zu sich und nehmen Sie die Kunststoffscheibe wie in der Abbildung gezeigt mit einem Schraubendreher heraus.

VORSICHT – Schneiden der Lochpfeifen

Achten Sie beim Wechseln von Lochpfeifen und Kunststoffscheibe auf die scharfen Schneiden der Lochpfeifen.

Ersatzteile: Lochpfeifen Art.-Nr. 10399, Kunststoffscheiben Art.-Nr. 10378 – erhältlich bei oesen-de.de.

6–8 Entsorgung, Service und Angaben

6 Entsorgung

Entsorgen Sie das Gerät über den Wertstoffhof bzw. die kommunale Sammlung; beachten Sie die örtlichen Annahmebedingungen. Trennen Sie die Verpackung nach Material und entsorgen Sie diese über die Papier- bzw. Verpackungssammlung.

7 Hersteller und Vertrieb (GPSR)

Hersteller und Importeur: ITERNET European Distribution s.r.l.
Via Stefano Merli, 64/66 · 29122 Piacenza (PC) · Italien
Tel. +39 0523 571065 · E-Mail: info@iternet-europe.com · Web: www.iternet-europe.com
Marke: Turikan · Art.-Nr. 10371 · Herstellernummer 2010
Vertrieb in Deutschland: oesen-de.de | Wir haben die (L)Ösung!, Habichtstrasse 22, 81827 München

8 Gewährleistung und Haftungshinweis

Informationen zur Gewährleistung: www.oesen-de.de/agb. Alle Angaben ohne Gewähr. Technische Änderungen, Irrtümer und Druckfehler vorbehalten. Abbildungen können vom Lieferumfang abweichen. Für Schäden durch unsachgemäße Verwendung, eigenmächtige Umbauten oder Nichtbeachtung dieser Anleitung übernimmt oesen-de.de keine Haftung, soweit gesetzlich zulässig. Zwingende gesetzliche Haftung bleibt unberührt.

VERTRIEB · oesen-de.de | Wir haben die (L)Ösung!

Habichtstrasse 22, 81827 München
Tel. +49 8121 999 9 771 · Fax +49 89 999 50 921
info@oesen-de.de · www.oesen-de.de

Auf Grundlage der Originalanleitung des Herstellers redaktionell überarbeitet und gestaltet von oesen-de.de.
Stand: November 2026.