Dziurkownica oczkowa Turikan BP-01

Instrukcja obsługi i wskazówki bezpieczeństwa

Ręczne urządzenie do dziurkowania i oprawiania papieru za pomocą oczek. Dziurkuje do 30 arkuszy (maks. 3 mm) przy rozstawie otworów 80 mm, a następnie zaciska oczka. Dwa cykle dziurkowania pozwalają także wykonać cztery otwory w formacie A4. Numer artykułu 10370.

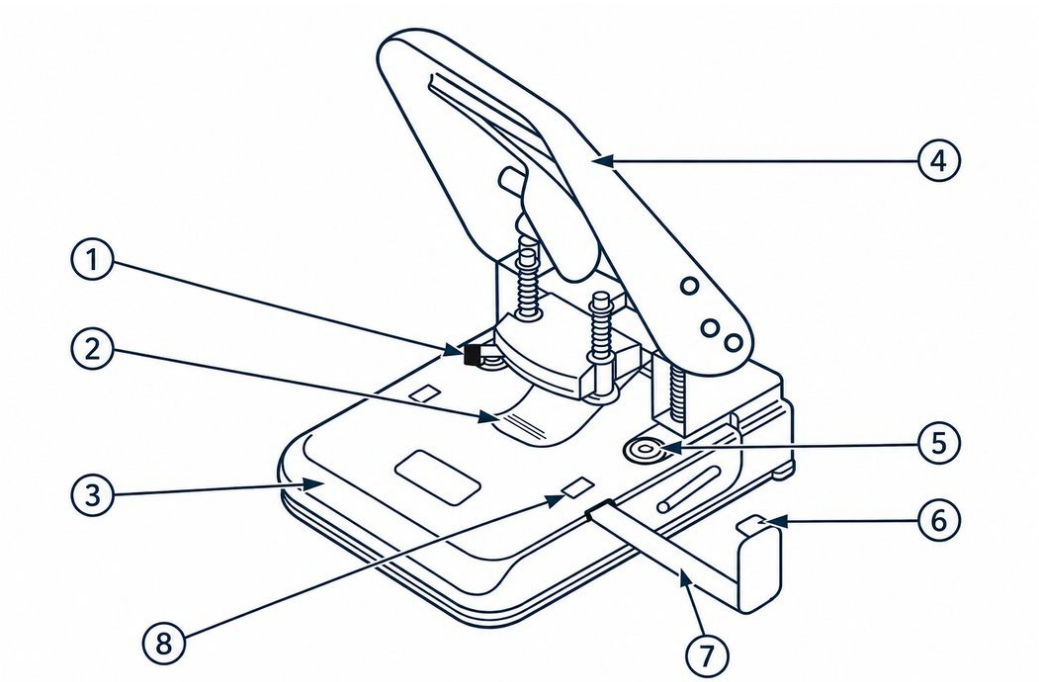

Rys. 1 · Elementy urządzenia

Nr	Element
(1)	Mechanizm osadzania oczek (dźwignia PUNCHING / BINDING)
(2)	Uchwyt papieru
(3)	Płyta przesuwna do wkładania papieru
(4)	Rękojeść
(5)	Trzpienie do oczek
(6)	Blokada
(7)	Listwa oporowa
(8)	Wskaźnik formatu papieru

Legenda - wskazówki i symbole

⚠	**PRZESTROGA**	Możliwe ryzyko obrażeń.
!	**UWAGA**	Możliwe szkody materialne.
i	**WSKAZÓWKA / PORADA**	Przydatne informacje dotyczące obsługi.

Przed pierwszym użyciem przeczytaj instrukcję. Zachowaj ją i przekaż wraz z urządzeniem kolejnemu użytkownikowi.

1 Dane techniczne

Parametr	Wartość
Nazwa	Dziurkownica oczkowa Turikan BP-01 - urządzenie do dziurkowania i oprawiania papieru za pomocą oczek
Numer artykułu	10370
Wydajność dziurkowania	maks. 3 mm, 30 arkuszy papieru
Rozstaw otworów	80 mm ±0,5 mm
Odległość od krawędzi arkusza	10 mm
Średnica otworów	6 mm ±0,5 mm
Wymiary	124 mm × 165 mm × 77 mm (z zablokowaną rękojeścią)
Masa	ok. 1 kg
Kolor	niebieski
Odpowiedni materiał	wyłącznie papier
warunki użytkowania	biuro, normalna temperatura pokojowa
Pasujące oczka	Turikan BPG-01, aluminium anodowane, Ø wewnętrzna 5 mm / zewnętrzna 6 mm, 100 sztuk - nr art. 10369
Marka	Turikan
Producent	ITERNET European Distribution s.r.l., Piacenza (Włochy)
Dystrybutor	oesen-de.de | Mamy rozwiązanie!

WSKAZÓWKA - Wskaźnik formatu papieru (8)

Linia „E”: dziurkowany jest krótki bok papieru.
Linia „S”: dziurkowany jest długi bok papieru.
Pozycja „D”: cztery otwory w formacie A4 (patrz rozdział 4).

2 Wskazówki bezpieczeństwa

PRZESTROGA - bardzo ostre wykrojniki

Wykrojniki są bardzo ostre. Nie wkładaj rąk w obszar dziurkowania i używaj urządzenia wyłącznie zgodnie z przeznaczeniem, aby uniknąć obrażeń.

PRZESTROGA - ryzyko zmiażdżenia

Podczas naciskania rękojeści (4) trzymaj palce i dłonie z dala od przestrzeni między rękojeścią a urządzeniem oraz od obszaru dziurkowania.

UWAGA - maksymalna wydajność dziurkowania

Dziurkuj najwyżej 30 arkuszy papieru (maks. 3 mm) naraz. Nie przekraczaj tego limitu.

UWAGA - wyłącznie papier

Używaj urządzenia wyłącznie do papieru. Inne materiały mogą uszkodzić wykrojniki.

UWAGA - usunąć zszywki i spinacze

Przed dziurkowaniem usuń zszywki i spinacze. Przebijanie zszywek lub spinaczy uszkadza wykrojniki.

UWAGA - zablokowanie

Jeśli urządzenie się zablokuje, nie naciskaj rękojeści (4) na siłę. Może to uszkodzić urządzenie.

WSKAZÓWKA - warunki użytkowania

Urządzenie jest przeznaczone wyłącznie do użytku w biurach w normalnej temperaturze pokojowej.

Dzieci i osoby nieupoważnione: urządzenie nie jest zabawką i nie może trafić w ręce dzieci. Oczka to małe części - przechowuj urządzenie i oczka poza zasięgiem dzieci i osób nieupoważnionych.

Przekazanie urządzenia: zachowaj te wskazówki bezpieczeństwa i przekaż je razem z urządzeniem.

3 Obsługa - przygotowanie i dziurkowanie

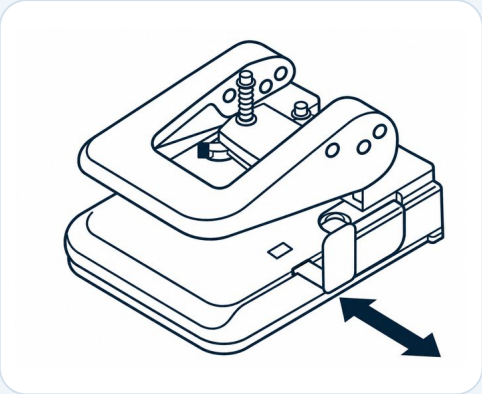

F1

1 **Odblokuj rękojeść i ustaw format papieru.**

Wyciągnij listwę oporową (7) wraz z blokadą (6) na zewnątrz. Spowoduje to odblokowanie rękojeści (4). Następnie wybierz format na wskaźniku (8), regulując listwę oporową (7): linia „E” - dziurkowanie krótkiego boku papieru. Linia „S” - dziurkowanie długiego boku papieru.

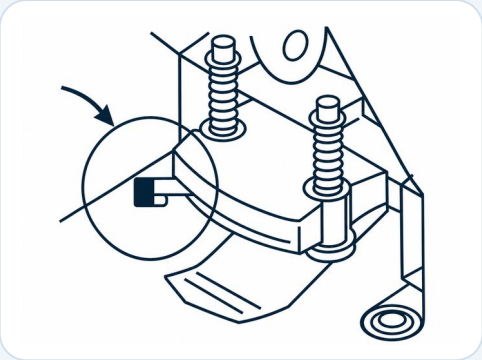

F2

2 **Ustaw dźwignię na PUNCHING.**

Sprawdź, czy dźwignia mechanizmu osadzania oczek (1) znajduje się po lewej stronie, w pozycji PUNCHING. Zapobiega to uszkodzeniu papieru podczas dziurkowania i oprawiania.

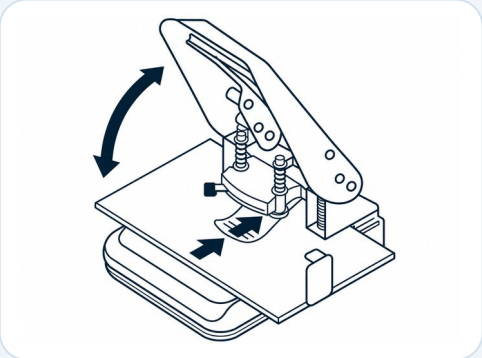

F3

3 **Włóż papier i wykonaj otwory.**

Połóż papier na płycie przesuwnej (3) pod uchwytem papieru (2). Wsuń płytę przesuwną (3) do oporu. Naciśnij rękojeść (4) w dół, aby wykonać otwory.

3 Obsługa - wkładanie oczek i oprawa

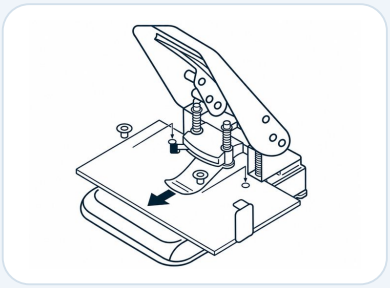

F4

4 **Włóż oczka.**

Wyciągnij uchwyt papieru (2) na zewnątrz, aż otwory znajdą się nad trzpieniami do oczek (5). Włóż oczka do otworów.

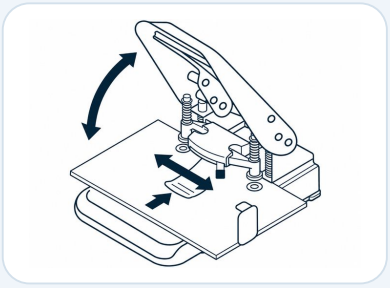

F5

5 **Opraw papier.**

Przesuń dźwignię mechanizmu osadzania oczek (1) w prawo, do pozycji BINDING, i naciśnij rękojeść (4) w dół. Następnie przesuń dźwignię z powrotem w lewo, do pozycji PUNCHING, i wyciągnij papier.

6 **Zablokuj rękojeść po użyciu.**

Gdy urządzenie nie jest używane, naciśnij rękojeść (4) w dół i zablokuj ją blokadą (6) na listwie oporowej (7).

i **WSKAZÓWKA - Przestawić dźwignię z powrotem**

Po oprawieniu zawsze przestaw dźwignię mechanizmu osadzania oczek (1) z powrotem na PUNCHING, zanim ponownie wykonasz otwory.

4 Cztery otwory w formacie A4

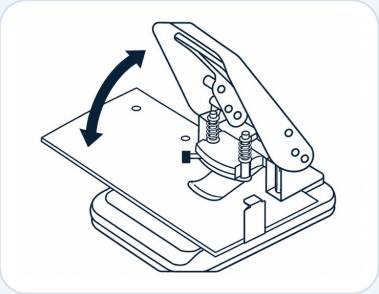

F6

Cztery otwory w rozstawie 8 × 8 × 8 cm

1. Ustaw wskaźnik (8) w pozycji „D”, regulując listwę oporową (7). Naciśnij rękojeść (4) w dół, aby wykonać otwory.

2. Wyciągnij listwę oporową (7) i włóż ją po drugiej stronie płyty przesuwnej (3). Ponownie ustaw pozycję „D” i naciśnij rękojeść (4) w dół, aby wykonać otwory.

5-8 Konserwacja, serwis i informacje

5 Czyszczenie i przechowywanie

Regularnie czyść urządzenie, aby kurz i resztki papieru nie powodowały zakłóceń. Używaj suchej ściereczki. Przechowuj urządzenie w suchym miejscu, z zablokowaną rękojeścią (krok 6), poza zasięgiem osób nieupoważnionych.

6 Utylizacja

Oddaj urządzenie do punktu zbiórki surowców wtórnych lub zbiórki komunalnej; przestrzegaj lokalnych zasad przyjmowania odpadów. Posegreguj opakowanie według materiałów i oddaj do zbiórki papieru lub opakowań.

7 Producent i dystrybutor (GPSR)

Producent: ITERNET European Distribution s.r.l.
Via Stefano Merli, 64/66 · 29122 Piacenza (PC) · Włochy
Tel. +39 0523 571065 · E-mail: info@iternet-europe.com · Strona: www.iternet-europe.com
Marka: Turikan · Nr art. 10370 · Numer producenta 2000
Dystrybutor w Niemczech: oesen-de.de | Mamy rozwiązanie!, Habichtstrasse 22, 81827 München

8 Odpowiedzialność za wady i szkody

Informacje o odpowiedzialności za wady: www.oesen-de.de/agb. Wszystkie informacje podano bez gwarancji ich poprawności. Zastrzega się zmiany techniczne, pomyłki i błędy drukarskie. Ilustracje mogą różnić się od zawartości dostawy. W granicach dozwolonych prawem oesen-de.de nie odpowiada za szkody wynikające z niewłaściwego użytkowania, samowolnych przeróbek lub nieprzestrzegania tej instrukcji. Odpowiedzialność wynikająca z bezwzględnie obowiązujących przepisów pozostaje bez zmian.

DYSTRYBUTOR · oesen-de.de | Mamy rozwiązanie!

Habichtstrasse 22, 81827 München
Tel. +49 8121 999 9 771 · Faks +49 89 999 50 921
info@oesen-de.de · www.oesen-de.de

Opracowanie, redakcja i projekt graficzny: oesen-de.de.
Stan na: listopad 2026.