Turikan BP-01 ogenperforator

Gebruiksaanwijzing en veiligheidsinstructies

Handmatig apparaat voor het perforeren en binden van papier met ogen. Het apparaat perforeert maximaal 30 vellen papier (max. 3 mm) met een gatafstand van 80 mm en zet daarna de ogen vast. Met twee perforatieslagen is ook viergaatsperforatie in A4-formaat mogelijk. Artikelnummer 10370.

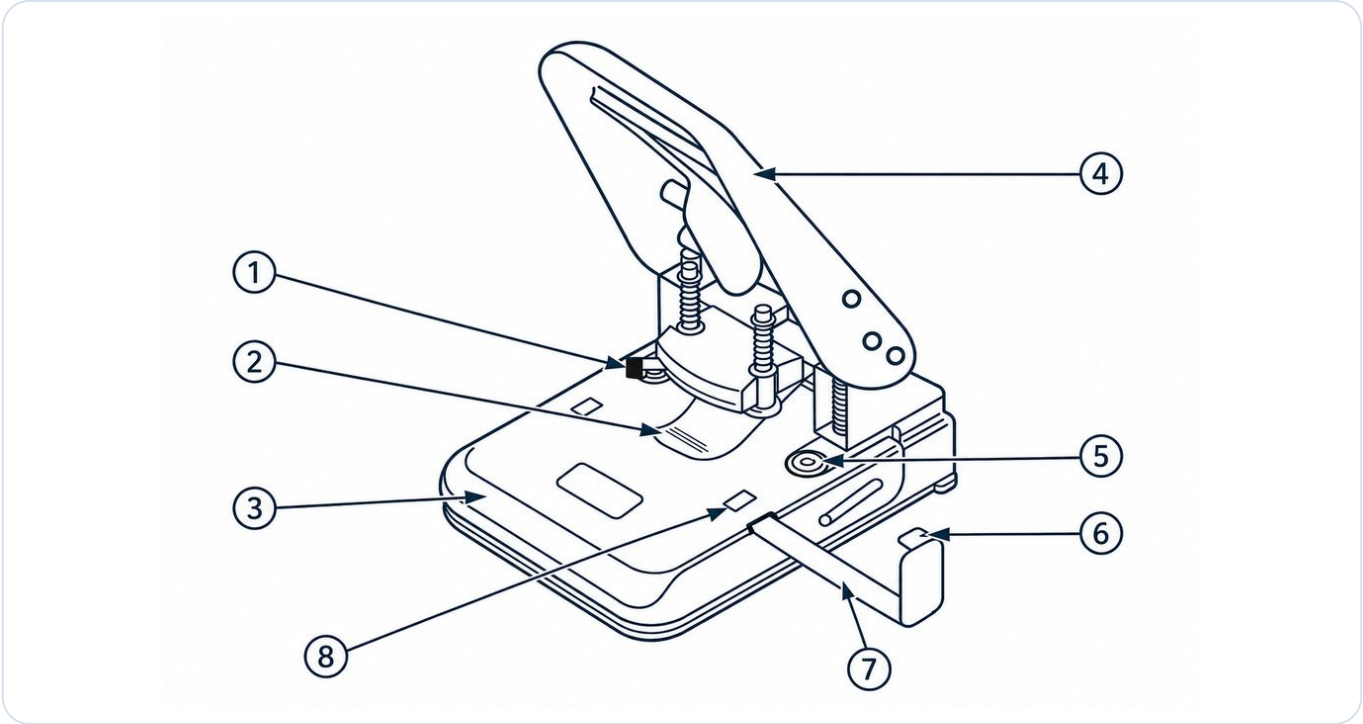

Afb. 1 · Onderdelen

Nr.	Onderdeel
(1)	Ogeninzetmechanisme (hendel PUNCHING / BINDING)
(2)	Papierhouder
(3)	Schuifplaat voor het invoeren van papier
(4)	Handgreep
(5)	Ogenpennen
(6)	Vergrendeling
(7)	Aanslagrail
(8)	Papierformaatindicator

Legenda - aanwijzingen en symbolen

⚠	**VOORZICHTIG**	Mogelijk risico op letsel.
!	**LET OP**	Mogelijke materiële schade.
i	**OPMERKING / TIP**	Nuttige informatie over het gebruik.

Lees deze gebruiksaanwijzing vóór het eerste gebruik. Bewaar haar en geef haar mee wanneer u het apparaat overdraagt.

1 Technische gegevens

Kenmerk	Gegevens
Omschrijving	Turikan BP-01 ogenperforator - apparaat voor het perforeren en binden van papier met ogen
Artikelnummer	10370
Perforatiecapaciteit	max. 3 mm, 30 vellen papier
Gatafstand	80 mm ±0,5 mm
Afstand tot de papierrand	10 mm
Gatdiameter	6 mm ±0,5 mm
Afmetingen	124 mm × 165 mm × 77 mm (handgreep vergrendeld)
Gewicht	ca. 1 kg
Kleur	blauw
Geschikt materiaal	uitsluitend papier
gebruiksomgeving	kantoor, normale kamertemperatuur
Geschikte ogen	Turikan BPG-01, geanodiseerd aluminium, binnen-Ø 5 mm / buiten-Ø 6 mm, 100 stuks - art.nr. 10369
Merk	Turikan
Fabrikant	ITERNET European Distribution s.r.l., Piacenza (Italië)
Distributeur	oesen-de.de | Wij hebben de oplossing!

OPMERKING - Papierformaatindicator (8)

Lijn ‘E’: de korte zijde van het papier wordt geperforeerd.
Lijn ‘S’: de lange zijde van het papier wordt geperforeerd.
Stand ‘D’: viergaatsperforatie in A4-formaat (zie hoofdstuk 4).

2 Veiligheidsinstructies

VOORZICHTIG - zeer scherpe ponsen

De ponsen zijn zeer scherp. Houd uw handen uit het ponsgebied en gebruik het apparaat uitsluitend waarvoor het bedoeld is, om letsel te voorkomen.

VOORZICHTIG - gevaar voor beknelling

Houd bij het omlaag drukken van de handgreep (4) vingers en handen uit de ruimte tussen de handgreep en het apparaat en uit het ponsgebied.

LET OP - maximale perforatiecapaciteit

Perforeer maximaal 30 vellen papier (max. 3 mm) tegelijk. Overschrijd deze grens niet.

LET OP - uitsluitend papier verwerken

Gebruik het apparaat uitsluitend voor papier. Andere materialen kunnen de ponsen beschadigen.

LET OP - nietjes en paperclips verwijderen

Verwijder nietjes en paperclips vóór het perforeren. Meegeperforeerde nietjes of paperclips beschadigen de ponsen.

LET OP - blokkering

Forceer de handgreep (4) niet als het apparaat blokkeert. Anders kan het apparaat beschadigd raken.

OPMERKING - gebruiksomgeving

Het apparaat is uitsluitend bedoeld voor gebruik in kantoren bij normale kamertemperaturen.

Kinderen en onbevoegden: het apparaat is geen speelgoed en hoort niet in kinderhanden. Ogen zijn kleine onderdelen - houd het apparaat en de ogen buiten bereik van kinderen en onbevoegden.

Overdracht: bewaar deze veiligheidsinstructies en geef ze samen met het apparaat door.

3 Bediening - voorbereiden en perforeren

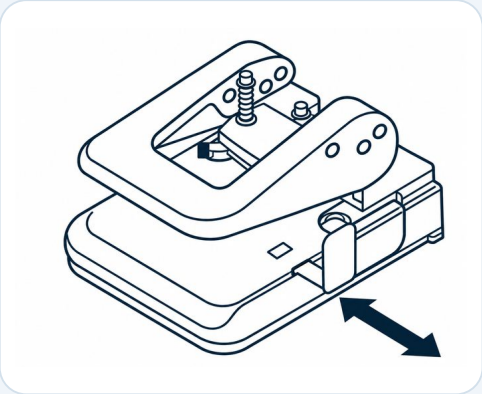

F1

1 **Handgreep ontgrendelen en papierformaat instellen.**

Trek de aanslagrail (7) met de vergrendeling (6) naar buiten. Hierdoor wordt de handgreep (4) vrijgegeven. Kies vervolgens het papierformaat op de indicator (8) door de aanslagrail (7) te verstellen: lijn ‘E’ - de korte zijde van het papier perforeren. Lijn ‘S’ - de lange zijde van het papier perforeren.

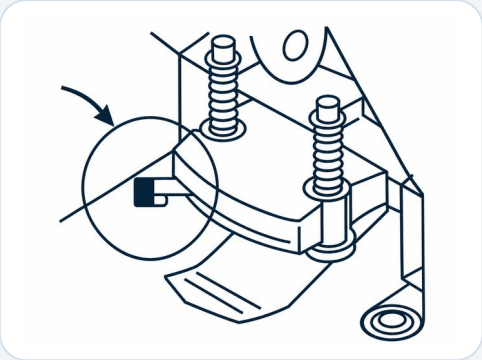

F2

2 **Hendel op PUNCHING zetten.**

Controleer of de hendel van het ogeninzetmechanisme (1) links in de stand PUNCHING staat. Zo voorkomt u dat het papier tijdens het perforeren en binden beschadigd raakt.

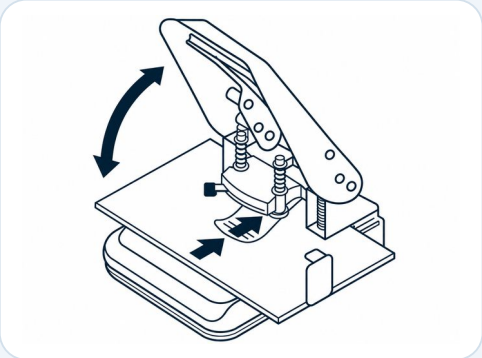

F3

3 **Papier invoeren en perforeren.**

Leg het papier op de schuifplaat (3), onder de papierhouder (2). Schuif de schuifplaat (3) tot aan de aanslag naar binnen. Druk de handgreep (4) omlaag om te perforeren.

3 Bediening - ogen plaatsen en binden

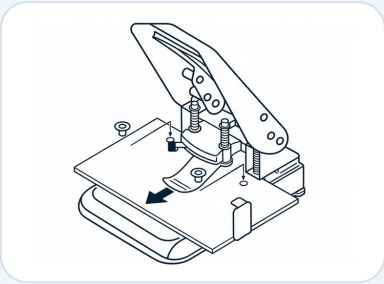

F4

4 **Ogen plaatsen.**

Trek de papierhouder (2) naar buiten totdat de gaten boven de ogenpennen (5) liggen. Plaats de ogen in de gaten.

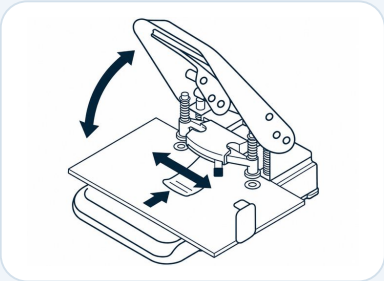

F5

5 **Papier binden.**

Schuif de hendel van het ogeninzetmechanisme (1) naar rechts, in de stand BINDING, en druk de handgreep (4) omlaag. Schuif de hendel daarna weer naar links, in de stand PUNCHING, en trek het papier eruit.

6 **Handgreep na gebruik vergrendelen.**

Druk de handgreep (4) omlaag wanneer u het apparaat niet gebruikt en zet hem vast met de vergrendeling (6) aan de aanslagrail (7).

i **OPMERKING - Hendel terugzetten**

Zet de hendel van het ogeninzetmechanisme (1) na het binden altijd terug op PUNCHING voordat u opnieuw perforeert.

4 Viergaatsperforatie in A4-formaat

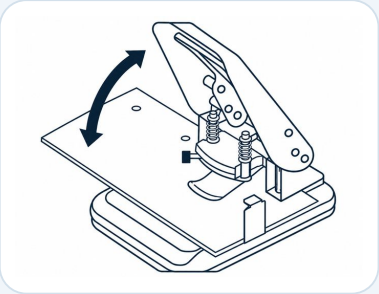

F6

Vier gaten met een afstand van 8 × 8 × 8 cm

1. Zet de indicator (8) in de stand ‘D’ door de aanslagrail (7) te verstellen. Druk de handgreep (4) omlaag om te perforeren.

2. Trek de aanslagrail (7) eruit en steek hem aan de andere kant van de schuifplaat (3) in. Stel opnieuw de stand ‘D’ in en druk de handgreep (4) omlaag om te perforeren.

5-8 Onderhoud, service en informatie

5 Reiniging en opslag

Reinig het apparaat regelmatig, zodat stof en papierresten geen storingen veroorzaken. Gebruik hiervoor een droge doek. Bewaar het apparaat droog, met vergrendelde handgreep (stap 6), buiten bereik van onbevoegden.

6 Afvoer

Lever het apparaat in bij een milieustraat of gemeentelijk inzamelpunt; neem de plaatselijke inlevervoorwaarden in acht. Sorteer de verpakking op materiaal en voer deze af via de papier- of verpakkingsinzameling.

7 Fabrikant en distributeur (GPSR)

Fabrikant: ITERNET European Distribution s.r.l.
Via Stefano Merli, 64/66 · 29122 Piacenza (PC) · Italië
Tel. +39 0523 571065 · E-mail: info@iternet-europe.com · Web: www.iternet-europe.com
Merk: Turikan · Art.nr. 10370 · Fabrikantnummer 2000
Distributeur in Duitsland: oesen-de.de | Wij hebben de oplossing!, Habichtstrasse 22, 81827 München

8 Garantie en aansprakelijkheid

Garantie-informatie: www.oesen-de.de/agb. Alle informatie wordt zonder garantie verstrekt. Technische wijzigingen, vergissingen en drukfouten voorbehouden. Afbeeldingen kunnen afwijken van de leveringsomvang. Voor zover wettelijk toegestaan aanvaardt oesen-de.de geen aansprakelijkheid voor schade door onjuist gebruik, eigenmachtige wijzigingen of het niet opvolgen van deze gebruiksaanwijzing. Dwingendrechtelijke aansprakelijkheid blijft onverlet.

DISTRIBUTEUR · oesen-de.de | Wij hebben de oplossing!

Habichtstrasse 22, 81827 München
Tel. +49 8121 999 9 771 · Fax +49 89 999 50 921
info@oesen-de.de · www.oesen-de.de

Opgesteld, redactioneel bewerkt en vormgegeven door oesen-de.de.
Versie: november 2026.