Perforatore a occhielli Turikan BP-01

Istruzioni per l'uso e avvertenze di sicurezza

Dispositivo manuale per forare e rilegare la carta con occhielli. Fora fino a 30 fogli (max. 3 mm), con un interasse di 80 mm, e successivamente ribatte gli occhielli. Con due operazioni di foratura è possibile ottenere anche quattro fori in formato A4. Codice articolo 10370.

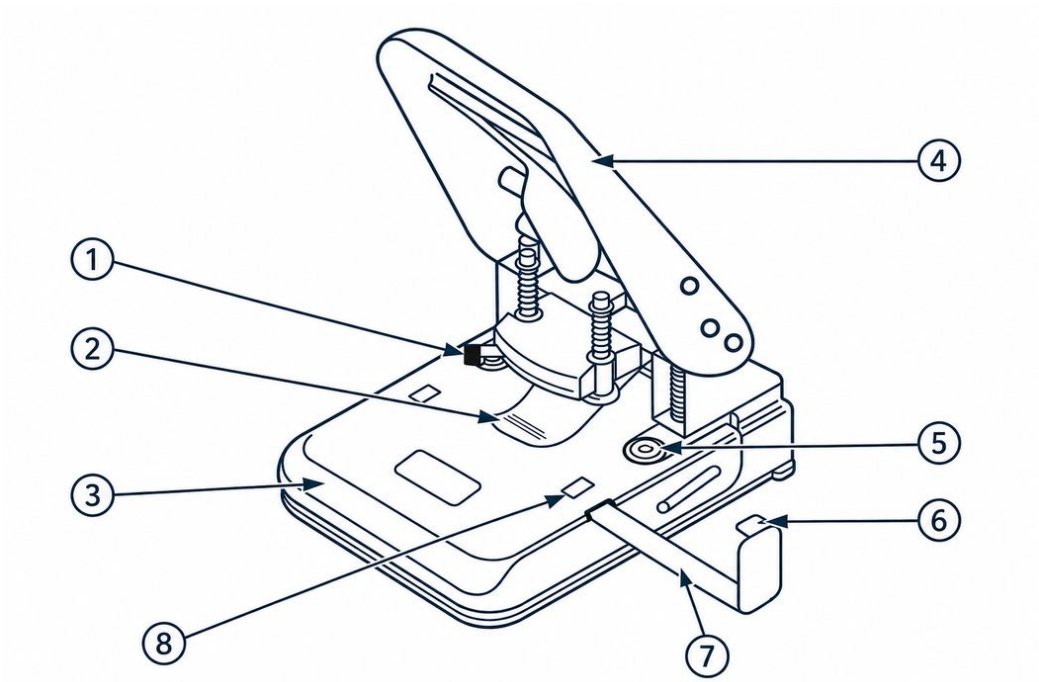

Fig. 1 · Componenti

N.	Componente
(1)	Meccanismo di posa degli occhielli (leva PUNCHING / BINDING)
(2)	Fermacarta
(3)	Piano scorrevole per l'inserimento della carta
(4)	Impugnatura
(5)	Perni portaocchielli
(6)	Dispositivo di blocco
(7)	Guida di battuta
(8)	Indicatore del formato carta

Legenda - avvertenze e simboli

CAUTELA	Possibile rischio di lesioni.
ATTENZIONE	Possibili danni materiali.
NOTA / CONSIGLIO	Informazioni utili per l'uso.

Leggere le istruzioni prima del primo utilizzo. Conservarle e consegnarle insieme al dispositivo in caso di cessione.

1 Dati tecnici

Caratteristica	Dato
Denominazione	Perforatore a occhielli Turikan BP-01 - dispositivo per forare e rilegare la carta con occhielli
Codice articolo	10370
Capacità di foratura	max. 3 mm, 30 fogli di carta
Interasse dei fori	80 mm ±0,5 mm
Distanza dal bordo del foglio	10 mm
Diametro dei fori	6 mm ±0,5 mm
Dimensioni	124 mm × 165 mm × 77 mm (impugnatura bloccata)
Peso	circa 1 kg
Colore	blu
Materiale adatto	solo carta
ambiente d'uso	ufficio, normale temperatura ambiente
Occhielli compatibili	Turikan BPG-01, alluminio anodizzato, Ø interno 5 mm / esterno 6 mm, 100 pezzi - cod. art. 10369
Marchio	Turikan
Produttore	ITERNET European Distribution s.r.l., Piacenza (Italia)
Distributore	oesen-de.de | Abbiamo la soluzione!

NOTA - Indicatore del formato carta (8)

Linea «E»: viene forato il lato corto del foglio.
Linea «S»: viene forato il lato lungo del foglio.
Posizione «D»: quattro fori in formato A4 (vedere capitolo 4).

2 Avvertenze di sicurezza

CAUTELA - punzoni molto affilati

I punzoni sono molto affilati. Non introdurre le mani nella zona di foratura e utilizzare il dispositivo solo per l'uso previsto, per evitare lesioni.

CAUTELA - rischio di schiacciamento

Mentre si abbassa l'impugnatura (4), tenere dita e mani lontane dallo spazio tra l'impugnatura e il dispositivo e dalla zona di foratura.

ATTENZIONE - capacità massima di foratura

Forare al massimo 30 fogli di carta (max. 3 mm) alla volta. Non superare questo limite.

ATTENZIONE - utilizzare solo carta

Utilizzare il dispositivo solo per la carta. Altri materiali possono danneggiare i punzoni.

ATTENZIONE - rimuovere punti metallici e graffette

Rimuovere punti metallici e graffette prima della foratura. Forare attraverso punti metallici o graffette danneggia i punzoni.

ATTENZIONE - inceppamento

Se il dispositivo si inceppa, non forzare l'impugnatura (4). In caso contrario, il dispositivo potrebbe danneggiarsi.

NOTA - ambiente d'uso

Il dispositivo è destinato esclusivamente all'uso in ufficio a normali temperature ambiente.

Bambini e persone non autorizzate: tenere il dispositivo lontano dai bambini; non è un giocattolo. Gli occhielli sono piccole parti: conservare dispositivo e occhielli fuori dalla portata di bambini e persone non autorizzate.

Cessione: conservare queste avvertenze di sicurezza e consegnarle insieme al dispositivo.

3 Uso - preparazione e foratura

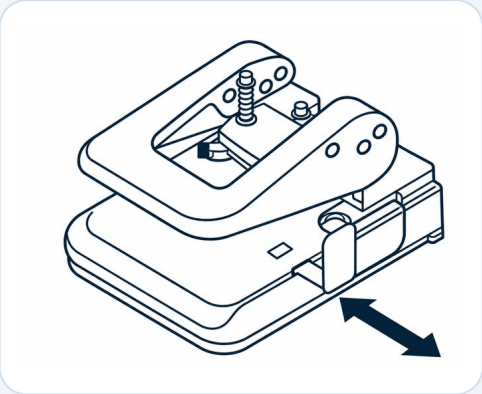

F1

1 **Sbloccare l'impugnatura e impostare il formato.**

Tirare verso l'esterno la guida di battuta (7) con il dispositivo di blocco (6). L'impugnatura (4) si sblocca. Selezionare quindi il formato sull'indicatore (8), regolando la guida di battuta (7): linea «E» - forare il lato corto del foglio. Linea «S» - forare il lato lungo del foglio.

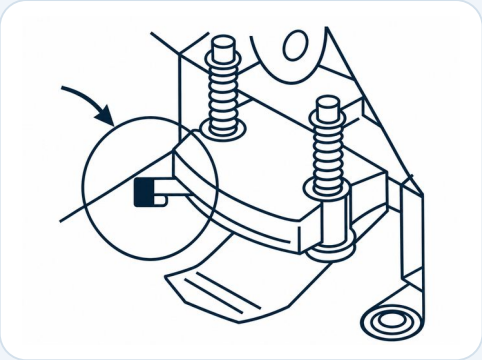

F2

2 **Portare la leva su PUNCHING.**

Verificare che la leva del meccanismo di posa degli occhielli (1) sia a sinistra, su PUNCHING. In questo modo si evita di danneggiare la carta durante la foratura e la rilegatura.

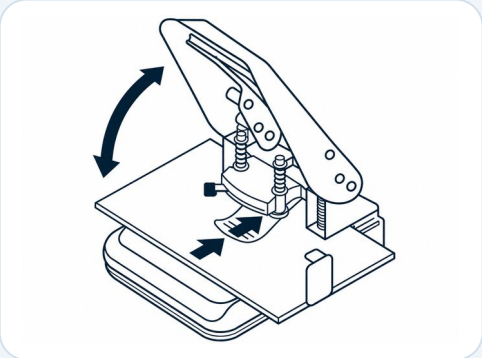

F3

3 **Inserire e forare la carta.**

Posare la carta sul piano scorrevole (3), sotto il fermacarta (2). Spingere il piano scorrevole (3) fino all'arresto. Abbassare l'impugnatura (4) per forare.

3 Uso - inserimento occhielli e rilegatura

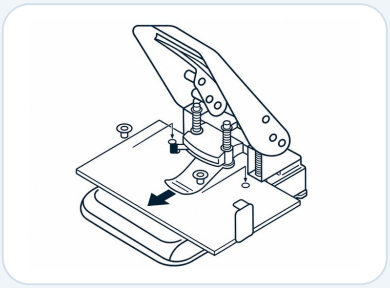

F4

4 **Inserire gli occhielli.**

Tirare il fermacarta (2) verso l'esterno finché i fori si trovano sopra i perni portaocchielli (5). Inserire gli occhielli nei fori.

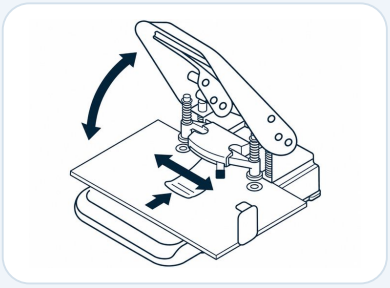

F5

5 **Rilegare la carta.**

Spostare la leva del meccanismo di posa degli occhielli (1) a destra, su BINDING, e abbassare l'impugnatura (4). Riportare poi la leva a sinistra, su PUNCHING, ed estrarre la carta.

6 **Bloccare l'impugnatura dopo l'uso.**

Quando il dispositivo non viene utilizzato, abbassare l'impugnatura (4) e fissarla con il dispositivo di blocco (6) sulla guida di battuta (7).

i **NOTA - Riportare la leva in posizione**

Dopo la rilegatura, riportare sempre la leva del meccanismo di posa degli occhielli (1) su PUNCHING prima di forare nuovamente.

4 Foratura a quattro fori in formato A4

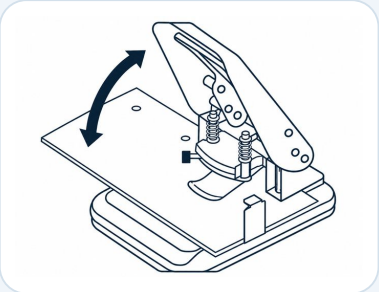

F6

Quattro fori a distanza di 8 × 8 × 8 cm

1. Impostare l'indicatore (8) sulla posizione «D» regolando la guida di battuta (7). Abbassare l'impugnatura (4) per forare.

2. Estrarre la guida di battuta (7) e inserirla sull'altro lato del piano scorrevole (3). Impostare nuovamente la posizione «D» e abbassare l'impugnatura (4) per forare.

5-8 Cura, assistenza e informazioni

5 Pulizia e conservazione

Pulire regolarmente il dispositivo per evitare malfunzionamenti causati da polvere e residui di carta. Utilizzare un panno asciutto. Conservare il dispositivo in un luogo asciutto, con l'impugnatura bloccata (passo 6), fuori dalla portata di persone non autorizzate.

6 Smaltimento

Smaltire il dispositivo presso un centro di raccolta o tramite la raccolta comunale, rispettando le condizioni locali di conferimento. Separare l'imballaggio per materiale e conferirlo alla raccolta della carta o degli imballaggi.

7 Produttore e distributore (GPSR)

Produttore: ITERNET European Distribution s.r.l.
Via Stefano Merli, 64/66 · 29122 Piacenza (PC) · Italia
Tel. +39 0523 571065 · E-mail: info@iternet-europe.com · Sito web: www.iternet-europe.com
Marchio: Turikan · Cod. art. 10370 · Codice produttore 2000
Distributore in Germania: oesen-de.de | Abbiamo la soluzione!, Habichtstrasse 22, 81827 München

8 Garanzia e responsabilità

Informazioni sulla garanzia: www.oesen-de.de/agb. Tutte le indicazioni sono fornite senza garanzia. Con riserva di modifiche tecniche, errori e refusi. Le illustrazioni possono differire dal contenuto della fornitura. Nei limiti consentiti dalla legge, oesen-de.de non risponde di danni dovuti a uso improprio, modifiche non autorizzate o mancata osservanza delle presenti istruzioni. Resta impregiudicata la responsabilità inderogabile prevista dalla legge.

DISTRIBUTORE · oesen-de.de | Abbiamo la soluzione!

Habichtstrasse 22, 81827 München
Tel. +49 8121 999 9 771 · Fax +49 89 999 50 921
info@oesen-de.de · www.oesen-de.de

Redatto, rielaborato e impaginato da oesen-de.de.
Versione: novembre 2026.