HP-3M ogenpers voor Double-ogen

Gebruiksaanwijzing en veiligheidsinstructies

Handhefboompers met C-frame voor het zetten van Double-ogen (oog met ring), met verwisselbaar boven- en ondergereedschap. Artikelnummer 10038.

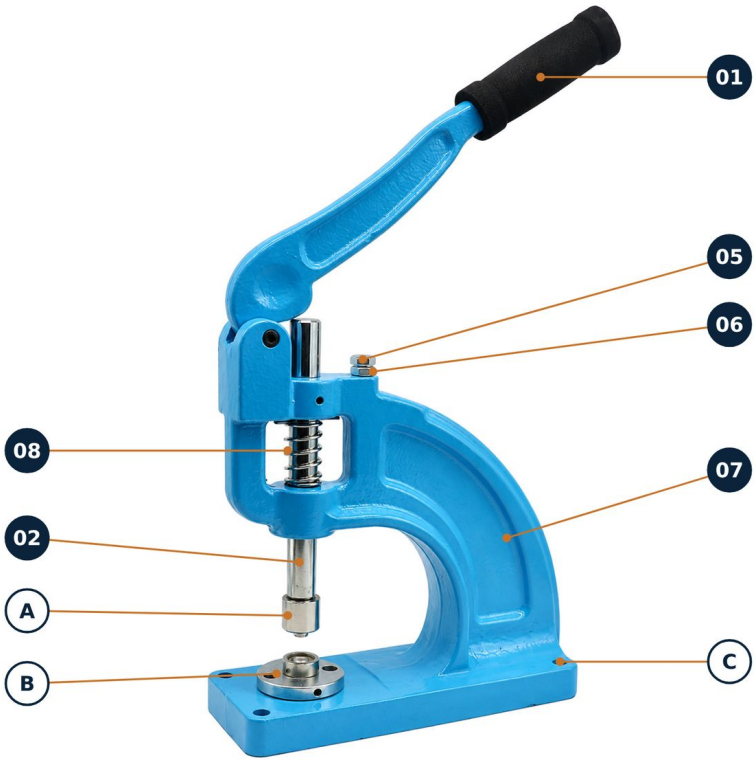

1 Productoverzicht

01 Hefboom met schuimrubberen greep

02 As (stoter)

05 Slaginstelschroef

06 Moer (borging van schroef 05)

07 Frame

08 Terugstelveer

A Bovengereedschap (stempel)

B Ondergereedschap (matrijs)

C Bevestigingsgaten in de grondplaat (4 ×)

Cijfers = positienummers in de onderdelenlijst (hoofdstuk 6). Letters = gereedschappen en uitrustingskenmerken. Afbeelding met geplaatst gereedschap.

Legenda - aanwijzingen en symbolen

VOORZICHTIG	Mogelijk gevaar voor letsel.
LET OP	Mogelijke materiële schade.
OPMERKING / TIP	Nuttige informatie over het gebruik.

Lees deze gebruiksaanwijzing vóór het eerste gebruik. Bewaar deze en geef haar mee wanneer u de ogenpers doorgeeft.

2 Technische gegevens

Kenmerk	Gegeven
Benaming	HP-3M ogenpers voor Double-ogen (oog met ring)
Artikelnummer / fabrikantnummer	10038 / HP-3M
Uitvoering	Handhefboompers met C-frame; stoter met terugstelveer; slaginstelschroef met moer
Materiaal van het frame	Gietijzer met hoge sterkte, gelakt
Afmetingen: lengte A × breedte B × hoogte H (zie maattekening)	Ca. 249 × 94 × 269 mm (zonder hefboom)
Uitlading (gereedschapsmidden tot frame)	Ca. 105 mm
Doorlaathoogte (maat Z)	Ca. 99 mm
Gewicht	Ca. 8,5 kg
Materiaaldikte	Afhankelijk van de schachtlengte van het gebruikte oog; tot 5 mm mogelijk
Geschikte materialen	Textiel, leer, dekzeilen, papier en karton
Gereedschap voor Double-ogen	DDIE0615; binnendiameter 6, 8, 10, 12 en 15 mm; verkrijgbaar bij oesen-de.de
Passende Double-ogen met ring	DEN0615 (vernikkeld) en DEM0615 (vermessingd); zelfponsend; Ø 6-15 mm
Toebehoren voor Single-ogen	SDIE0612, Ø 6-12 mm (afzonderlijk toebehoren)
Leveringsomvang	1× universele handpers voor het ponsen en zetten van ogen, incl. 1× adapter naar keuze 4× M6-schroeven en moeren voor bevestiging 1× haakse inbussleutel
Fabrikant / Importeur	oesen-de.de | Wij hebben de oplossing!
Land van herkomst	China

Afmetingen, uitlading en doorlaathoogte volgens de maattekening van de fabrikant, omgerekend en afgerond. Doorlaathoogte en verwerkbare materiaaldikte zijn verschillende gegevens.

2 Maattekening

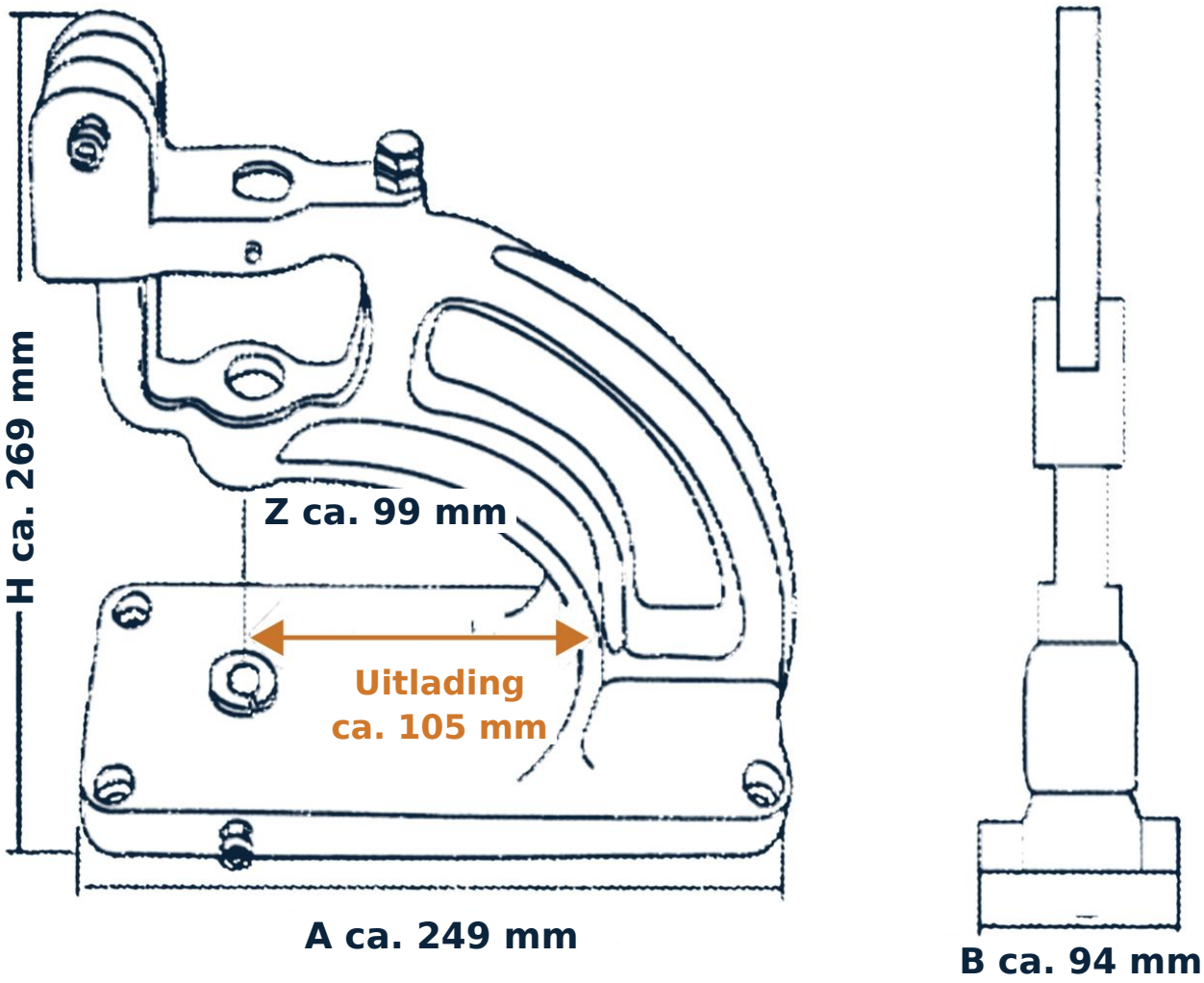

Maat	Betekenis	Waarde
A	Lengte grondplaat	Ca. 249 mm
B	Breedte grondplaat	Ca. 94 mm
H	Hoogte (zonder hefboom)	Ca. 269 mm
Z	Doorlaathoogte	Ca. 99 mm
-	Uitlading (gereedschapsmidden tot frame)	Ca. 105 mm

Afmetingen, uitlading en doorlaathoogte volgens de maattekening van de fabrikant, omgerekend en afgerond. Doorlaathoogte en verwerkbare materiaaldikte zijn verschillende gegevens.

3 Veiligheidsinstructies

VOORZICHTIG - Beknellingsgevaar

Breng vingers, handen en haar nooit tussen het boven- en ondergereedschap of in het gebied van de stoter. Houd het materiaal alleen aan de rand vast. Bedien de hefboom niet tijdens het wisselen van gereedschap, het opsteken van ogen of het reinigen van de pers.

VOORZICHTIG - Hefboom gecontroleerd bewegen

De stoter wordt door een veer teruggebracht. Beweeg de hefboom na het persen gecontroleerd terug en laat hem niet los zolang hij onder spanning staat. Houd andere personen buiten het zwenkbereik van de hefboom.

VOORZICHTIG - Stabiele opstelling

Gebruik de ogenpers op een stevige, vlakke werkbank en schroef haar via de vier gaten in de grondplaat vast met de meegeleverde M6-schroeven en moeren. De pers weegt ca. 8,5 kg: draag haar met beide handen en let bij het neerzetten op uw voeten.

LET OP - Gereedschap en oog op elkaar afstemmen

Gebruik alleen boven- en ondergereedschap dat bij elkaar en bij de maat van het oog past. Een verkeerde combinatie beschadigt gereedschap, oog en materiaal. Alleen dezelfde nominale diameter garandeert niet dat gereedschap en oog bij elkaar passen: vraag bij twijfel vooraf advies aan oesen-de.de.

LET OP - Beschadigde persen

Gebruik de pers niet als deze beschadigd is of onderdelen loszitten. Breng geen eigenmachtige wijzigingen aan en verleng de hefboom niet. Werk bij blokkeringen niet met extra kracht door; neem contact op met oesen-de.de.

Kinderen en onbevoegden: De pers hoort niet in kinderhanden en is geen speelgoed. Bewaar haar buiten het bereik van onbevoegden.
Doorgeven: Bewaar deze veiligheidsinstructies en geef ze samen met de pers door.

4 Bediening - voorbereiding

Voor het begin - opstelling bij het zetten van ogen

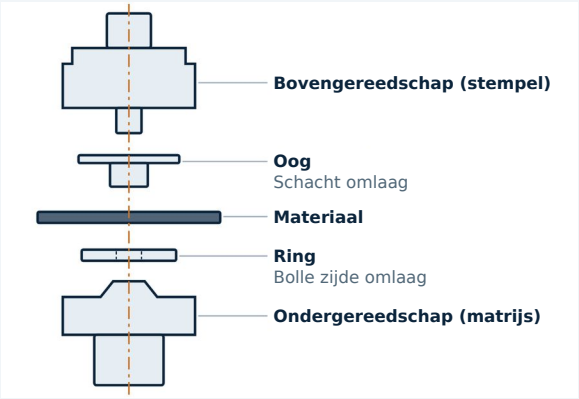

Tijdens het persen liggen de onderdelen van boven naar beneden als volgt: bovengereedschap met opgestoken oog, het materiaal en de ring op het ondergereedschap. Oog, ring en gereedschap moeten dezelfde maat hebben. Bij het omlaagdrukken van de hefboom gaat de schacht van het oog door het materiaal en wordt deze aan de achterzijde met de ring samengeperst.

01

Pers opstellen en bevestigen

Plaats de ogenpers op een stevige, vlakke werkbank. Schroef de pers via de gaten in de grondplaat vast met de vier meegeleverde M6-schroeven en moeren. Controleer haar vóór gebruik op zichtbare beschadigingen.



F1 · Bevestiging via de gaten

02

Boven- en ondergereedschap plaatsen

De bovenste gereedschapshouder is verwisselbaar en voorzien van schroefdraad. Plaats het bovengereedschap (stempel) in de stoter en het ondergereedschap (matrijs) in de houder op de grondplaat. Beide gereedschappen moeten bij elkaar en bij de oogmaat passen. Wissel gereedschap alleen als de hefboom in rust is.



F2 · Gereedschap geplaatst

4 Bediening - oog plaatsen

03

Gat voorponsen

Voor een net resultaat wordt aanbevolen het materiaal vooraf met een geschikte gatpons te perforeren. Daarna kan het oog netjes worden gezet.

04

Oog opsteken

Steek het oog met de schacht naar beneden op de pen van het bovengereedschap. Het oog moet recht en stevig zitten.

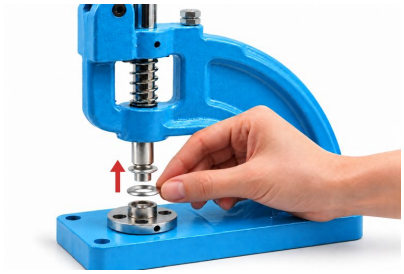

F3 · Oog van onderaf op de pen steken

05

Ring opleggen

Leg de passende ring met de bolle zijde naar beneden midden op het ondergereedschap.

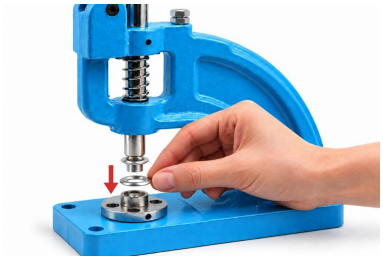

F3 · Ring naar beneden op het ondergereedschap leggen

06

Materiaal plaatsen

Leg het materiaal vlak tussen oog en ring. Het voorgeponste gat of de gewenste oogpositie moet precies boven het ondergereedschap liggen. Houd het materiaal alleen aan de rand vast.

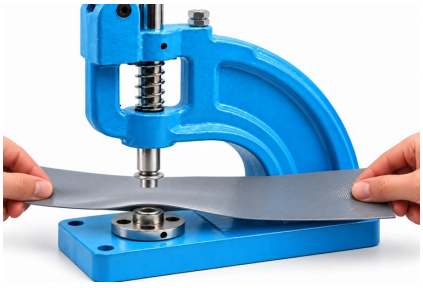

F4 · Materiaal vlak plaatsen

4 Bediening - persen en controleren

07

Hefboom omlaagdrukken

Druk de hefboom gelijkmatig omlaag. Het oog wordt daarbij met de ring samengeperst. Beweeg de hefboom daarna gecontroleerd terug.



F5 · Hefboom gelijkmatig indrukken

08

Resultaat controleren

Neem het materiaal uit de pers. Controleer of het oog stevig vastzit, de ring vlak aansluit en het materiaal geen scheuren vertoont. Gebruik geen gebrekkige verbindingen.



F6 · Voor- en achterzijde

TIP - Eerst een proef maken

Controleer gereedschap, oog en instelling eerst op een reststuk van het beoogde materiaal.

OPMERKING - Materiaaldikte

De verwerkbare materiaaldikte hangt af van de schachtlengte van het gebruikte oog; tot 5 mm is mogelijk.

OPMERKING - Slaginstelling

Volgens de documentatie van de fabrikant dient schroef 05 boven op de pers voor de slaginstelling; deze wordt geborgd met moer 06. Draai voor het instellen de moer los, verstel de schroef in kleine stappen, draai de moer weer vast en controleer het resultaat op een reststuk. Verstel alleen als de hefboom in rust is.

OPMERKING - Uitlading

De uitlading van ca. 105 mm (gereedschapsmidden tot frame) begrenst hoe ver van de materiaalrand een oog kan worden gezet.

5 Overzicht van oog en ring

Double-ogen met bijpassende ringen in messing- en nikkeluitvoering.

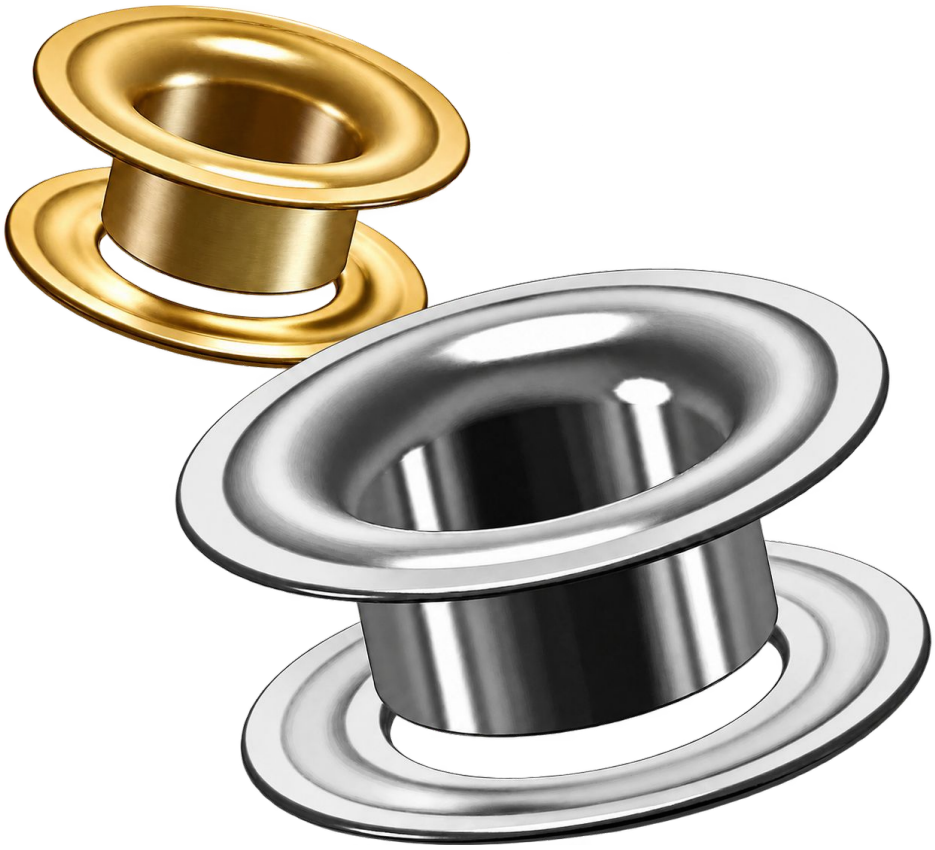

OPMERKING - Stand van de ring

De ring wordt met de bolle zijde naar beneden op het ondergereedschap gelegd.

LET OP - Grenzen van de verwerking

Verwerk messing of stalen ogen met een wanddikte van 0,3 mm en een binnendiameter tot 15 mm. Gebruik geen roestvaststalen ogen. De 0,3 mm heeft betrekking op het oog, niet op het te verwerken materiaal.

6 Reserveonderdelen

Explosietekening en onderdelenlijst volgens de originele documentatie van de fabrikant. De positienummers komen overeen met het origineel.

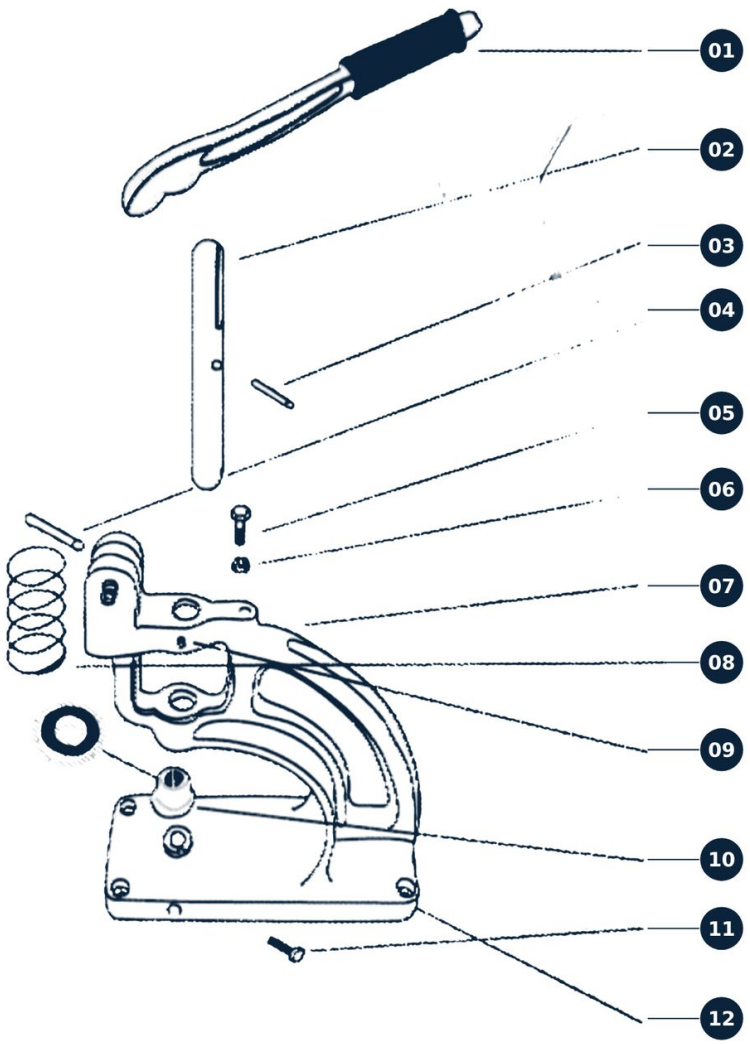

Pos.	Benaming
01	Hefboom
02	As (stoter)
03	Pen A
04	Pen B
05	Slaginstelschroef
06	Moer
07	Frame
08	Veer
09	Pen
10	Gereedschapshouder (bus)
11	Schroef
12	Sluitring

Boven- en ondergereedschap maken geen deel uit van de onderdelenlijst; zie Technische gegevens voor passend gereedschap.

Neem voor reserveonderdelen contact op met oesen-de.de en vermeld het positienummer.

7-10 Onderhoud, service en informatie

7 Onderhoud en opslag

Houd gereedschappen, gereedschapshouder en stoter schoon en droog. Verwijder materiaal- en ponsresten alleen als de hefboom in rust is. Reinig de pers met een droge, zachte doek. Smeer de bewegende delen van het mechanisme af en toe licht met olie. Controleer regelmatig of de slaginstelschroef en moer (05/06) en de bevestigingsschroeven goed vastzitten. Bewaar de pers droog en buiten het bereik van onbevoegden.

8 Afvoer

Lever de metalen pers in bij een recyclingcentrum of de gemeentelijke metaalinzameling; houd rekening met de plaatselijke acceptatievoorwaarden. Scheid de verpakking naar materiaal en voer deze af via de papier- of verpakkingsinzameling.

9 Fabrikant, importeur en verantwoordelijke persoon (GPSR)

Mario Goetz · oesen-de.de | Wij hebben de oplossing!
Fabrikant en importeur - tevens verantwoordelijke persoon in de EU
Vervaardigd in China in opdracht van oesen-de.de
Habichtstrasse 22 · 81827 München · Duitsland
E-mail: info@oesen-de.de · Web: www.oesen-de.de · Tel. +49 8121 999 9 771
Art.nr. 10038 · Fabrikantnummer HP-3M
Land van herkomst: China

10 Garantie en aansprakelijkheid

Garantie-informatie: www.oesen-de.de/agb. Alle gegevens zonder garantie. Technische wijzigingen, vergissingen en drukfouten voorbehouden. Afbeeldingen kunnen afwijken van de leveringsomvang. Voor zover wettelijk toegestaan, aanvaardt oesen-de.de geen aansprakelijkheid voor schade door onjuist gebruik, eigenmachtige wijzigingen of het niet naleven van deze gebruiksaanwijzing. Dwingende wettelijke aansprakelijkheid blijft onverlet.

DISTRIBUTEUR · oesen-de.de | Wij hebben de oplossing!

Habichtstrasse 22, 81827 München
Tel. +49 8121 999 9 771 · Fax +49 89 999 50 921
info@oesen-de.de · www.oesen-de.de

Vertaald, redactioneel bewerkt en vormgegeven door oesen-de.de op basis van de originele documentatie van de fabrikant. Versie: oktober 2026.