Pressa HP-3M per occhielli Double

Istruzioni per l'uso e avvertenze di sicurezza

Pressa manuale a leva con struttura a C per applicare occhielli Double (occhiello con rondella), con utensili superiore e inferiore intercambiabili. Codice articolo 10038.

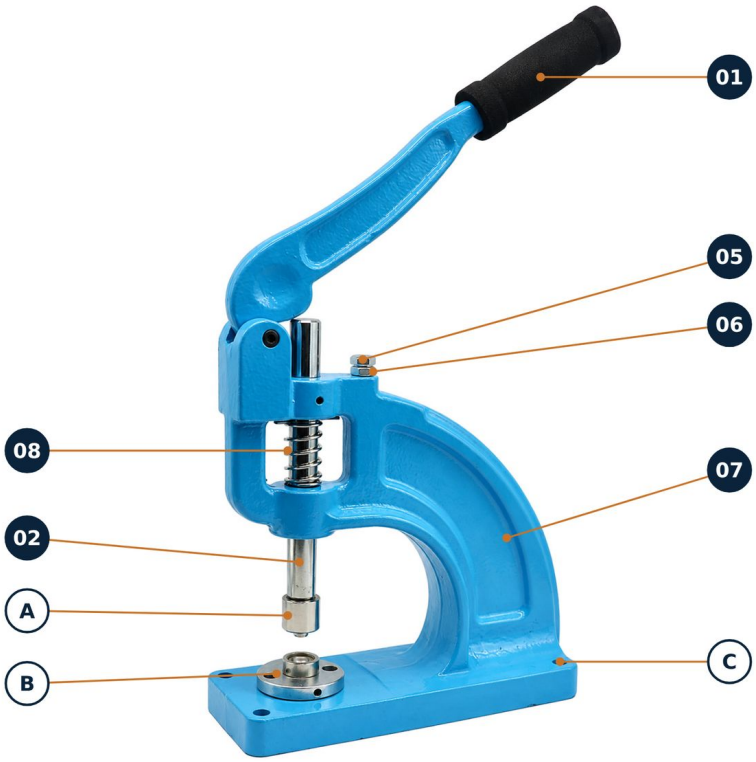

1 Panoramica del prodotto

01 Leva con impugnatura in schiuma

02 Albero (slitta)

05 Vite di regolazione della corsa

06 Dado (bloccaggio della vite 05)

07 Telaio

08 Molla di richiamo

A Utensile superiore (punzone)

B Utensile inferiore (matrice)

C Fori di fissaggio della piastra di base (4 ×)

Numeri = posizioni nell’elenco ricambi (capitolo 6). Lettere = utensili ed elementi dell’attrezzatura. Immagine con utensile montato.

Legenda - indicazioni e simboli

ATTENZIONE	Possibile rischio di lesioni.
AVVISO	Possibili danni materiali.
NOTA / CONSIGLIO	Informazioni utili per l’uso.

Leggere queste istruzioni prima del primo utilizzo. Conservarle e consegnarle insieme alla pressa in caso di cessione.

2 Dati tecnici

Caratteristica	Dato
Denominazione	Pressa HP-3M per occhielli Double (occhiello con rondella)
Codice articolo / fabbricante	10038 / HP-3M
Struttura	Pressa manuale a leva con telaio a C; slitta con molla di richiamo; vite di regolazione della corsa con dado
Materiale del telaio	Ghisa ad alta resistenza, verniciata
Dimensioni: lunghezza A × larghezza B × altezza H (vedere disegno quotato)	Ca. 249 × 94 × 269 mm (senza leva)
Sbraccio (centro utensile - telaio)	Ca. 105 mm
Altezza libera (quota Z)	Ca. 99 mm
Peso	Ca. 8,5 kg
Spessore del materiale	Dipende dalla lunghezza del gambo dell’occhiello utilizzato; possibile fino a 5 mm
Materiali adatti	Tessuti, pelle, teloni, carta e cartone
Utensile per occhielli Double	DDIE0615; diametro interno 6, 8, 10, 12 e 15 mm; disponibile presso oesen-de.de
Occhielli Double compatibili con rondella	DEN0615 (nichelati) e DEM0615 (ottonati); autoperforanti; Ø 6-15 mm
Accessorio per occhielli Single	SDIE0612, Ø 6-12 mm (accessorio separato)
Dotazione	1× pressa manuale universale per forare e applicare occhielli, con 1× adattatore a scelta 4× viti M6 e dadi per il fissaggio 1× chiave esagonale a L
Fabbricante / Importatore	oesen-de.de | Abbiamo la soluzione!
Paese di origine	Cina

Dimensioni, sbraccio e altezza libera secondo il disegno quotato del fabbricante, convertiti e arrotondati. L’altezza libera e lo spessore lavorabile del materiale sono dati distinti.

2 Disegno quotato

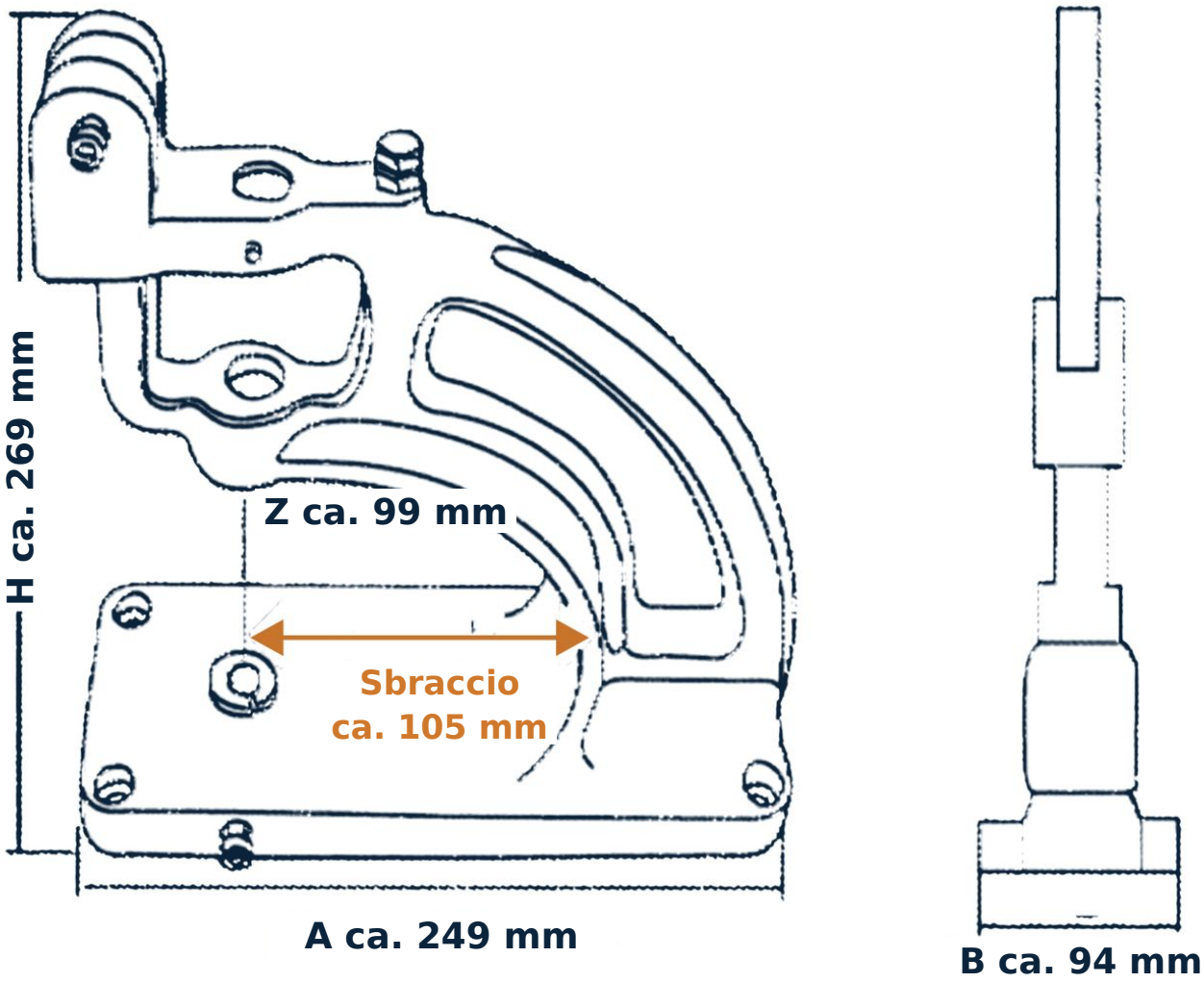

Quota	Significato	Valore
A	Lunghezza della piastra di base	Ca. 249 mm
B	Larghezza della piastra di base	Ca. 94 mm
H	Altezza (senza leva)	Ca. 269 mm
Z	Altezza libera	Ca. 99 mm
-	Sbraccio (centro utensile - telaio)	Ca. 105 mm

Dimensioni, sbraccio e altezza libera secondo il disegno quotato del fabbricante, convertiti e arrotondati. L’altezza libera e lo spessore lavorabile del materiale sono dati distinti.

3 Avvertenze di sicurezza

ATTENZIONE - Pericolo di schiacciamento

Non introdurre mai dita, mani o capelli tra l’utensile superiore e quello inferiore o nella zona della slitta. Tenere il materiale solo dal bordo. Non azionare la leva durante il cambio degli utensili, l’inserimento degli occhielli o la pulizia della pressa.

ATTENZIONE - Guidare la leva in modo controllato

La slitta viene richiamata da una molla. Dopo la pressatura, accompagnare la leva nella posizione iniziale in modo controllato e non lasciarla andare mentre è sotto tensione. Tenere le altre persone lontane dall’area di movimento della leva.

ATTENZIONE - Appoggio stabile

Usare la pressa su un banco da lavoro stabile e piano e fissarla attraverso i quattro fori della piastra di base con le viti M6 e i dadi in dotazione. La pressa pesa ca. 8,5 kg: trasportarla con entrambe le mani e fare attenzione ai piedi quando la si appoggia.

AVVISO - Abbinare utensile e occhiello

Usare solo utensili superiore e inferiore compatibili tra loro e con la misura dell’occhiello. Una combinazione errata danneggia utensile, occhiello e materiale. Lo stesso diametro nominale, da solo, non garantisce la compatibilità tra utensile e occhiello: in caso di dubbio, chiedere prima a oesen-de.de.

AVVISO - Presse danneggiate

Non usare la pressa se è danneggiata o presenta parti allentate. Non apportare modifiche non autorizzate e non prolungare la leva. In caso di blocco, non continuare applicando maggiore forza; rivolgersi a oesen-de.de.

Bambini e persone non autorizzate: La pressa non deve essere usata dai bambini e non è un giocattolo. Conservarla fuori dalla portata delle persone non autorizzate.
Cessione: Conservare queste avvertenze di sicurezza e consegnarle insieme alla pressa.

4 Uso - preparazione

Prima di iniziare - disposizione per la posa degli occhielli

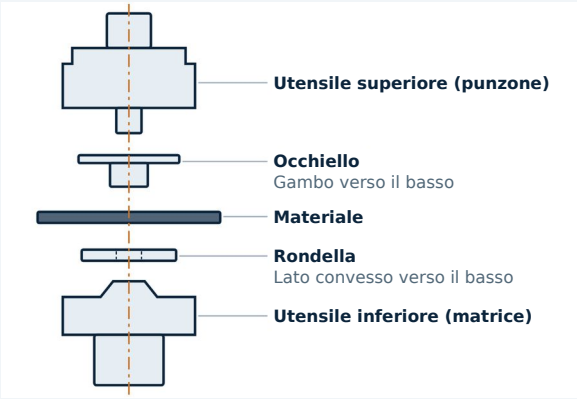

Durante la pressatura, dall’alto verso il basso si trovano: utensile superiore con occhiello inserito, materiale e rondella sull’utensile inferiore. Occhiello, rondella e utensile devono avere la stessa misura. Abbassando la leva, il gambo dell’occhiello attraversa il materiale e viene ribadito sul retro insieme alla rondella.

01

Posizionare e fissare la pressa

Posizionare la pressa su un banco da lavoro stabile e piano. Fissarla attraverso i fori della piastra di base con le quattro viti M6 e i dadi in dotazione. Prima dell’uso, verificare l’assenza di danni visibili.



F1 · Fissaggio attraverso i fori

02

Montare gli utensili superiore e inferiore

Il portautensile superiore è intercambiabile e filettato. Inserire l’utensile superiore (punzone) nella slitta e quello inferiore (matrice) nella sede della piastra di base. I due utensili devono essere compatibili tra loro e con la misura dell’occhiello. Sostituirli solo con la leva a riposo.



F2 · Utensile montato

4 Uso - posa dell’occhiello

03

Preforare il materiale

Per un risultato pulito si consiglia di forare prima il materiale con un punzone adatto. L’occhiello potrà poi essere applicato correttamente.

04

Inserire l’occhiello

Inserire l’occhiello sul perno dell’utensile superiore, con il gambo rivolto verso il basso. L’occhiello deve essere diritto e ben fermo.

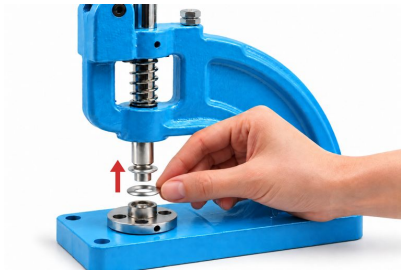

F3 · Inserire l’occhiello sul perno dal basso

05

Posizionare la rondella

Posizionare la rondella adatta al centro dell’utensile inferiore, con il lato convesso rivolto verso il basso.



F3 · Appoggiare la rondella verso il basso sull’utensile inferiore

06

Inserire il materiale

Inserire il materiale in piano tra occhiello e rondella. Il foro preeseguito o la posizione desiderata dell’occhiello deve trovarsi esattamente sopra l’utensile inferiore. Tenere il materiale solo dal bordo.



F4 · Inserire il materiale in piano

4 Uso - pressatura e controllo

07

Abbassare la leva

Abbassare la leva in modo uniforme. L’occhiello viene così ribadito insieme alla rondella. Accompagnare poi la leva nella posizione iniziale in modo controllato.



F5 · Premere la leva in modo uniforme

08

Controllare il risultato

Estrarre il materiale. Verificare che l’occhiello sia ben fissato, che la rondella aderisca in piano e che il materiale non presenti strappi. Non utilizzare giunzioni difettose.

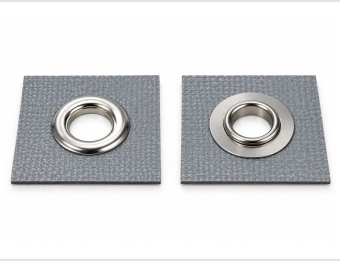

F6 · Lato anteriore e posteriore

i

CONSIGLIO - Eseguire prima una prova

Controllare prima utensile, occhiello e regolazione su uno scarto del materiale previsto.

i

NOTA - Spessore del materiale

Lo spessore lavorabile dipende dalla lunghezza del gambo dell’occhiello utilizzato e può arrivare a 5 mm.

i

NOTA - Regolazione della corsa

Secondo la documentazione del fabbricante, la vite 05 in cima alla pressa regola la corsa ed è bloccata dal dado 06. Per regolare, allentare il dado, ruotare la vite a piccoli incrementi, serrare nuovamente il dado e verificare il risultato su uno scarto. Regolare solo con la leva a riposo.

i

NOTA - Sbraccio

Lo sbraccio di ca. 105 mm (centro utensile - telaio) limita la distanza dal bordo del materiale alla quale è possibile applicare un occhiello.

5 Occhiello e rondella in dettaglio

Occhielli Double con rispettive rondelle abbinate, nelle versioni ottone e nichel.

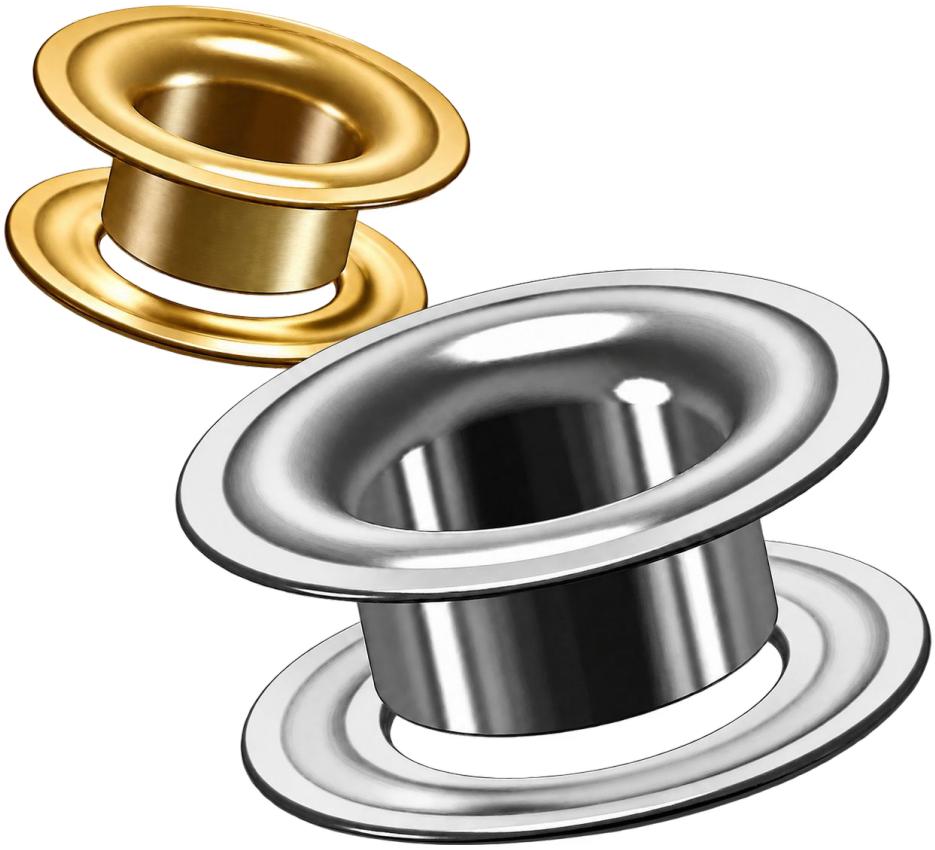

NOTA - Orientamento della rondella

Posizionare la rondella sull’utensile inferiore con il lato convesso rivolto verso il basso.

AVVISO - Limiti di lavorazione

Lavorare occhielli in ottone o acciaio con parete spessa 0,3 mm e diametro interno fino a 15 mm. Non usare occhielli in acciaio inossidabile. Lo spessore di 0,3 mm si riferisce all’occhiello, non al materiale da lavorare.

6 Ricambi

Disegno esploso ed elenco ricambi secondo la documentazione originale del fabbricante. I numeri di posizione corrispondono all’originale.

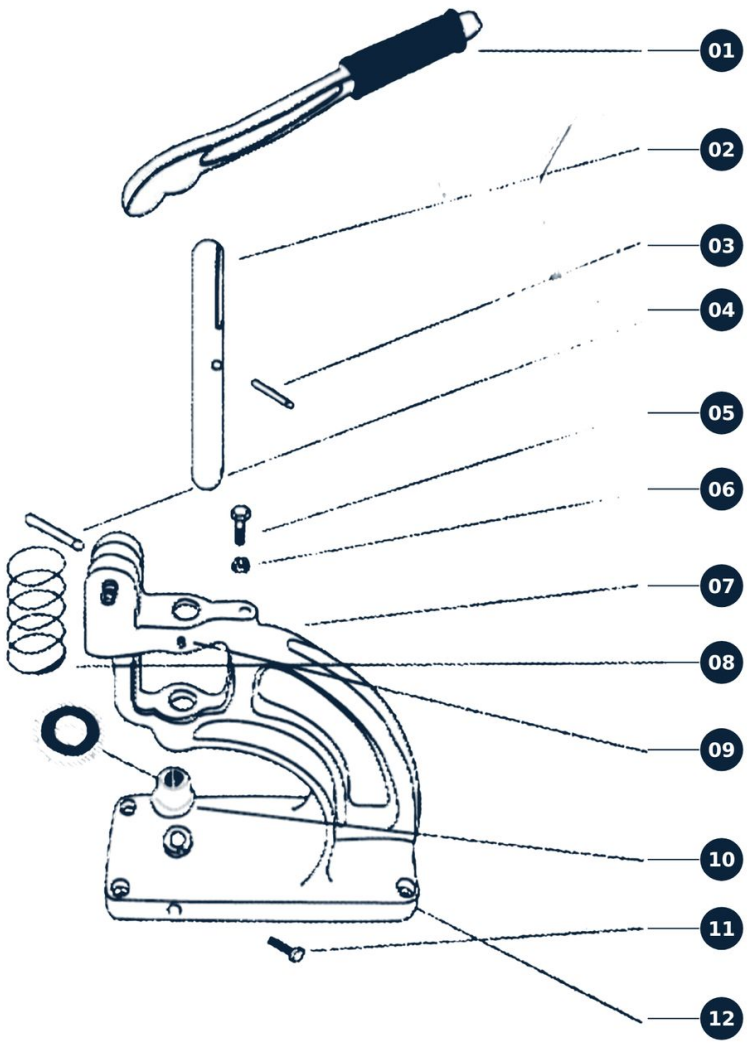

Pos.	Denominazione
01	Leva
02	Albero (slitta)
03	Perno A
04	Perno B
05	Vite di regolazione della corsa
06	Dado
07	Telaio
08	Molla
09	Perno
10	Portautensile (boccola)
11	Vite
12	Rondella

Gli utensili superiore e inferiore non fanno parte dell’elenco ricambi; per gli utensili adatti vedere i Dati tecnici.

Per i ricambi, rivolgersi a oesen-de.de indicando il numero di posizione.

7-10 Cura, assistenza e informazioni

7 Cura e conservazione

Tenere utensili, portautensile e slitta puliti e asciutti. Rimuovere i residui di materiale e di foratura solo con la leva a riposo. Pulire la pressa con un panno morbido e asciutto. Lubrificare occasionalmente con poco olio le parti mobili del meccanismo. Controllare regolarmente il serraggio della vite di regolazione della corsa e del dado (05/06), nonché delle viti di fissaggio. Conservare la pressa all’asciutto e fuori dalla portata delle persone non autorizzate.

8 Smaltimento

Consegnare la pressa metallica a un centro di raccolta o alla raccolta comunale dei metalli; rispettare le condizioni locali di accettazione. Separare l’imballaggio per materiale e smaltirlo nella raccolta della carta o degli imballaggi.

9 Fabbricante, importatore e persona responsabile (GPSR)

Mario Goetz · oesen-de.de | Abbiamo la soluzione!
Fabbricante e importatore - anche persona responsabile nell’UE
Prodotto in Cina per conto di oesen-de.de
Habichtstrasse 22 · 81827 München · Germania
E-mail: info@oesen-de.de · Web: www.oesen-de.de · Tel. +49 8121 999 9 771
Cod. art. 10038 · Codice fabbricante HP-3M
Paese di origine: Cina

10 Garanzia e indicazioni sulla responsabilità

Informazioni sulla garanzia: www.oesen-de.de/agb. Tutti i dati sono forniti senza garanzia. Con riserva di modifiche tecniche, errori e refusi. Le immagini possono differire dalla dotazione fornita. Nei limiti consentiti dalla legge, oesen-de.de non risponde dei danni causati da uso improprio, modifiche non autorizzate o mancata osservanza di queste istruzioni. Restano ferme le disposizioni inderogabili di legge sulla responsabilità.

DISTRIBUTORE · oesen-de.de | Abbiamo la soluzione!

Habichtstrasse 22, 81827 München
Tel. +49 8121 999 9 771 · Fax +49 89 999 50 921
info@oesen-de.de · www.oesen-de.de

Tradotto, rielaborato e impaginato da oesen-de.de sulla base della documentazione originale del fabbricante. Versione: ottobre 2026.