HANG PunchNBind®

Mode d'emploi et consignes de sécurité

Appareil manuel pour perforer et relier du papier avec des œillets. Il perfore jusqu'à 36 feuilles (max. 3 mm), avec un entraxe de 80 mm, puis sertit les œillets. Deux opérations de perforation permettent également de réaliser quatre trous au format A4. Référence 10023.

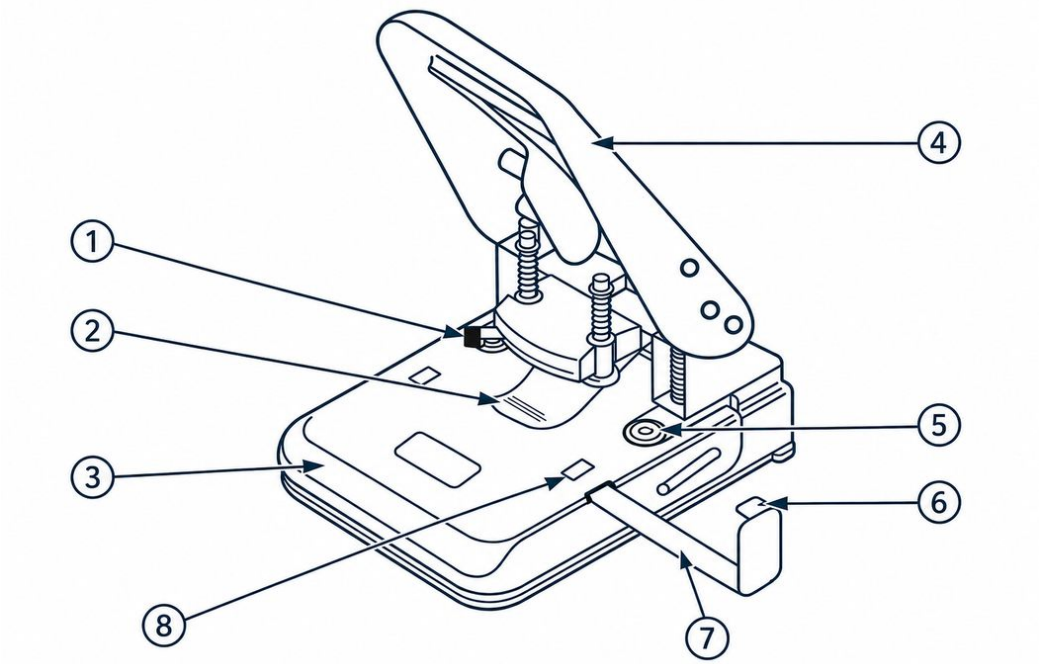

Fig. 1 · Composants

N°	Composant
(1)	Mécanisme de pose des œillets (levier PUNCHING / BINDING)
(2)	Maintien-papier
(3)	Plateau coulissant pour insérer le papier
(4)	Poignée
(5)	Tiges porte-œillets
(6)	Dispositif de verrouillage
(7)	Guide de butée
(8)	Indicateur de format du papier

Légende - indications et symboles

⚠	**PRUDENCE**	Risque de blessure.
!	**ATTENTION**	Risque de dommages matériels.
i	**REMARQUE / CONSEIL**	Informations utiles pour l'utilisation.

Lisez ce mode d'emploi avant la première utilisation. Conservez-le et transmettez-le avec l'appareil en cas de cession.

1 Caractéristiques techniques

Caractéristique	Valeur
Désignation	HANG PunchNBind® - perforateur-relieur à œillets pour papier
Référence	10023
Capacité de perforation	max. 3 mm, 36 feuilles de papier
Entraxe des trous	80 mm ±0,5 mm
Distance au bord du papier	10 mm
Diamètre des trous	6 mm ±0,5 mm
Dimensions	124 mm × 165 mm × 77 mm (poignée verrouillée)
Poids	env. 1 kg
Matériau adapté	papier uniquement
lieu d'utilisation	bureau, température ambiante normale
Fabricant	Hang GmbH, Göppingen
Distributeur	oesen-de.de | Nous avons la solution !

REMARQUE - Indicateur de format du papier (8)

Ligne « E » : le côté court du papier est perforé.
Ligne « S » : le côté long du papier est perforé.
Position « D » : quatre trous au format A4 (voir chapitre 4).

2 Consignes de sécurité

PRUDENCE - poinçons très tranchants

Les poinçons sont très tranchants. Ne mettez pas les mains dans la zone de perforation et utilisez l'appareil uniquement selon l'usage prévu afin d'éviter les blessures.

PRUDENCE - risque d'écrasement

Lorsque vous abaissez la poignée (4), gardez les doigts et les mains hors de l'espace entre la poignée et l'appareil, ainsi que de la zone de perforation.

ATTENTION - capacité maximale de perforation

Perforez au plus 36 feuilles de papier (max. 3 mm) à la fois. Ne dépassez pas cette limite.

ATTENTION - papier uniquement

Utilisez l'appareil uniquement pour du papier. D'autres matériaux peuvent endommager les poinçons.

ATTENTION - retirer agrafes et trombones

Retirez les agrafes et les trombones avant de perforer. La perforation d'agrafes ou de trombones endommage les poinçons.

ATTENTION - blocage

Si l'appareil se bloque, ne forcez pas sur la poignée (4). Vous risqueriez d'endommager l'appareil.

REMARQUE - lieu d'utilisation

L'appareil est destiné uniquement à une utilisation dans des bureaux à température ambiante normale.

Enfants et personnes non autorisées : cet appareil n'est pas un jouet et doit rester hors de portée des enfants. Les œillets sont de petites pièces : gardez l'appareil et les œillets hors de portée des enfants et des personnes non autorisées.

Cession : conservez ces consignes de sécurité et transmettez-les avec l'appareil.

3 Utilisation - préparation et perforation

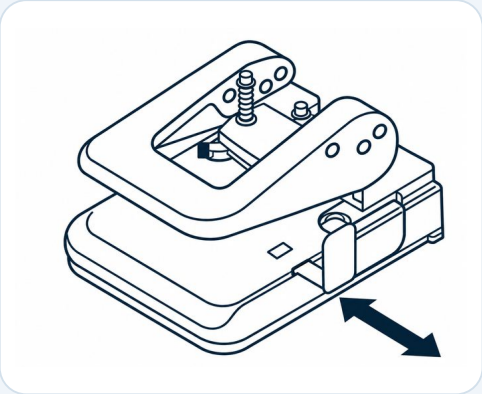

F1

1 **Libérer la poignée et régler le format du papier.**

Tirez le guide de butée (7), avec le dispositif de verrouillage (6), vers l'extérieur. La poignée (4) est alors libérée. Sélectionnez ensuite le format sur l'indicateur (8) en réglant le guide de butée (7) : ligne « E » - perforer le côté court du papier. Ligne « S » - perforer le côté long du papier.

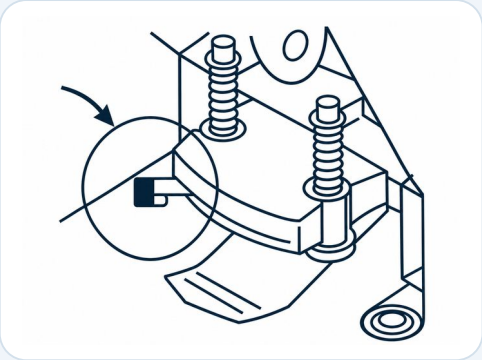

F2

2 **Placer le levier sur PUNCHING.**

Vérifiez que le levier du mécanisme de pose des œillets (1) est à gauche, sur PUNCHING. Cela évite d'endommager le papier lors de la perforation et de la reliure.

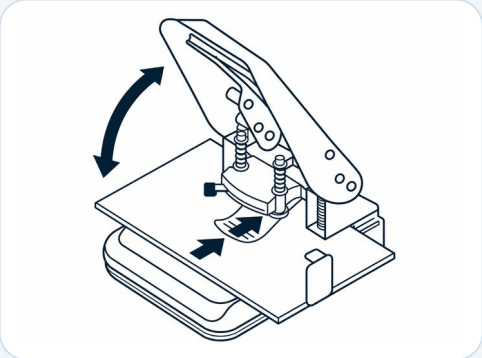

F3

3 **Insérer et perforer le papier.**

Placez le papier sur le plateau coulissant (3), sous le maintien-papier (2). Poussez le plateau coulissant (3) jusqu'en butée. Abaissez la poignée (4) pour perforer.

3 Utilisation - pose des œillets et reliure

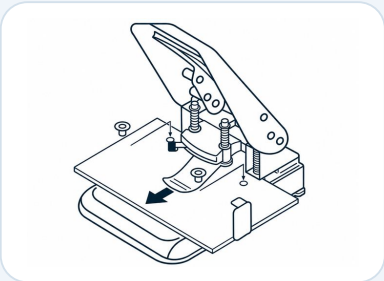

F4

4 **Insérer les œillets.**

Tirez le maintien-papier (2) vers l'extérieur jusqu'à ce que les trous se trouvent au-dessus des tiges porte-œillets (5). Insérez les œillets dans les trous.

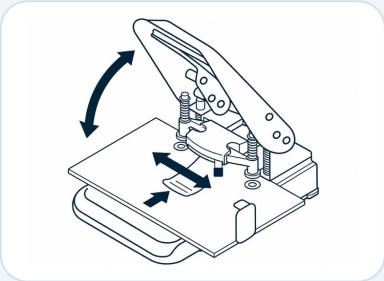

F5

5 **Relier le papier.**

Déplacez le levier du mécanisme de pose des œillets (1) vers la droite, sur BINDING, et abaissez la poignée (4). Ramenez ensuite le levier vers la gauche, sur PUNCHING, puis retirez le papier.

6 **Verrouiller la poignée après utilisation.**

Lorsque vous n'utilisez pas l'appareil, abaissez la poignée (4) et bloquez-la à l'aide du dispositif de verrouillage (6) situé sur le guide de butée (7).

i **REMARQUE - Remettre le levier en position**

Après la reliure, remettez toujours le levier du mécanisme de pose des œillets (1) sur PUNCHING avant de perforer à nouveau.

4 Perforation à quatre trous au format A4

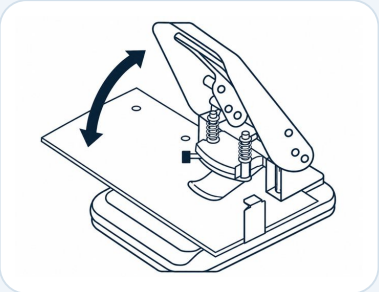

F6

Quatre trous espacés de 8 × 8 × 8 cm

1. Placez l'indicateur (8) sur « D » en réglant le guide de butée (7). Abaissez la poignée (4) pour perforer.

2. Retirez le guide de butée (7) et insérez-le de l'autre côté du plateau coulissant (3). Sélectionnez à nouveau « D » et abaissez la poignée (4) pour perforer.

5-8 Entretien, service et informations

5 Entretien et rangement

Nettoyez régulièrement l'appareil pour éviter les dysfonctionnements dus à la poussière et aux chutes de papier. Utilisez un chiffon sec. Rangez l'appareil au sec, poignée verrouillée (étape 6), hors de portée des personnes non autorisées.

6 Élimination

Déposez l'appareil en déchèterie ou dans un point de collecte municipal ; respectez les conditions locales de dépôt. Triez l'emballage par matériau et éliminez-le via la collecte du papier ou des emballages.

7 Fabricant et distributeur (GPSR)

Fabricant : Hang GmbH
Adolf-Safft-Str. 10 · 73037 Göppingen · Allemagne
E-mail : info@hang.de · Site web : www.hang.de
Réf. 10023

Distributeur en Allemagne : oesen-de.de | Nous avons la solution !,
Habichtstrasse 22, 81827 München

8 Garantie et responsabilité

Informations sur la garantie : www.oesen-de.de/agb. Informations fournies sans garantie. Sous réserve de modifications techniques, d'erreurs et de fautes d'impression. Les illustrations peuvent différer du contenu livré. Dans les limites autorisées par la loi, oesen-de.de décline toute responsabilité pour les dommages dus à une utilisation inappropriée, à des modifications non autorisées ou au non-respect de ce mode d'emploi. La responsabilité légale impérative demeure inchangée.

DISTRIBUTEUR · oesen-de.de | Nous avons la solution !

Habichtstrasse 22, 81827 München
Tél. +49 8121 999 9 771 · Fax +49 89 999 50 921
info@oesen-de.de · www.oesen-de.de

Rédaction et mise en page par oesen-de.de sur la base du mode d'emploi original du fabricant.
Version : novembre 2026.