HANG PunchNBind®

Bedienungsanleitung und Sicherheitshinweise

Manuelles Gerät zum Lochen und Binden von Papier mit Ösen. Das Gerät locht bis zu 36 Blatt Papier (max. 3 mm) mit einem Lochabstand von 80 mm und setzt anschließend die Ösen. Mit zwei Lochvorgängen ist auch eine Vierlochung im Format A4 möglich. Artikelnummer 10023.

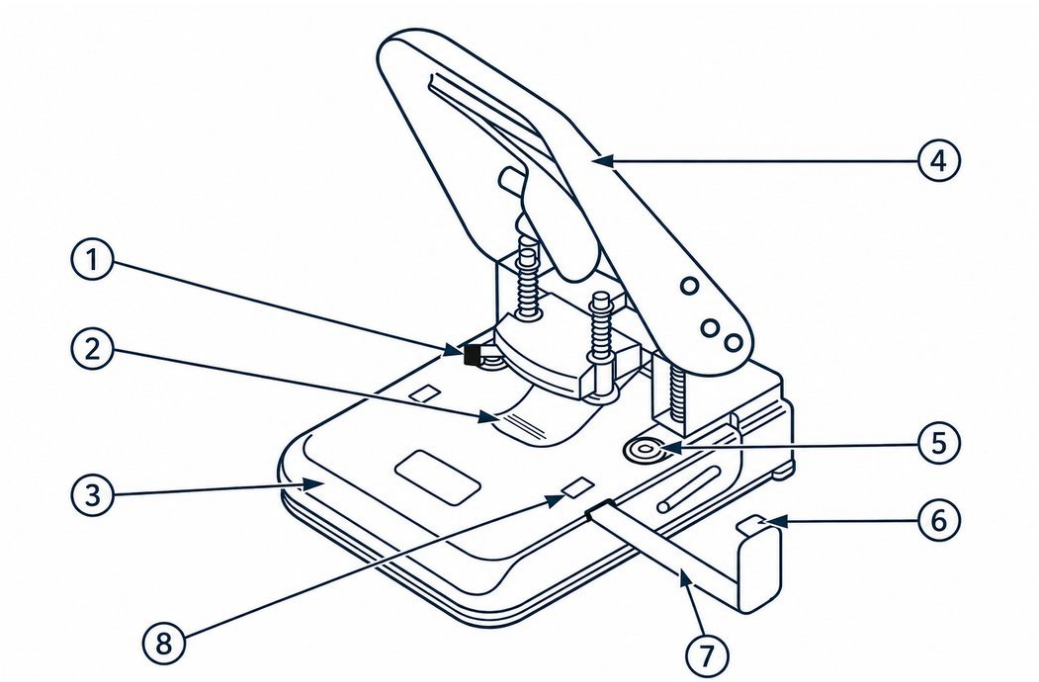

Abb. 1 · Bestandteile

Nr.	Bauteil
(1)	Öseneinsetzmechanik (Hebel PUNCHING / BINDING)
(2)	Papierhalter
(3)	Schiebeplatte zum Einlegen des Papiers
(4)	Griff
(5)	Ösenstifte
(6)	Feststellvorrichtung
(7)	Anschlagschiene
(8)	Anzeiger des Papierformats

Legende – Hinweise und Symbole

⚠	**VORSICHT**	Mögliche Verletzungsgefahr.
!	**ACHTUNG**	Mögliche Sachschäden.
i	**HINWEIS / TIPP**	Hilfreiche Angaben zur Anwendung.

Lesen Sie diese Anleitung vor der ersten Verwendung. Bewahren Sie sie auf und geben Sie sie bei Weitergabe des Geräts mit.

1 Technische Daten

Merkmal	Angabe
Bezeichnung	HANG PunchNBind® – Gerät zum Lochen und Binden von Papier mit Ösen
Artikelnummer	10023
Stanzleistung	max. 3 mm, 36 Blatt Papier
Lochabstand	80 mm ±0,5 mm
Lochabstand vom Blattrand	10 mm
Lochdurchmesser	6 mm ±0,5 mm
Maße	124 mm × 165 mm × 77 mm (bei fixiertem Griff)
Gewicht	ca. 1 kg
Geeignetes Material	nur Papier
Einsatzbereich	Büro, normale Raumtemperatur
Hersteller	Hang GmbH, Göppingen
Vertrieb	oesen-de.de | Wir haben die (L)Ösung!

HINWEIS – Papierformat-Anzeiger (8)

Linie „E“: Die kurze Seite des Papiers wird gelocht.
Linie „S“: Die lange Seite des Papiers wird gelocht.
Stellung „D“: Vierlochung im Format A4 (siehe Kapitel 4).

2 Sicherheitshinweise

VORSICHT – sehr scharfe Stanzen

Die Stanzen sind sehr scharf. Greifen Sie nicht in den Stanzbereich und verwenden Sie das Gerät nur bestimmungsgemäß, damit Verletzungen ausgeschlossen sind.

VORSICHT – Quetschgefahr

Halten Sie Finger und Hände beim Herunterdrücken des Griffs (4) aus dem Bereich zwischen Griff und Gerät sowie aus dem Stanzbereich fern.

ACHTUNG – maximale Stanzleistung

Lochen Sie höchstens 36 Blatt Papier (max. 3 mm) auf einmal. Überschreiten Sie diese Grenze nicht.

ACHTUNG – nur Papier verarbeiten

Verwenden Sie das Gerät nur für Papier. Andere Materialien können die Stanzen beschädigen.

ACHTUNG – Heft- und Büroklammern entfernen

Entfernen Sie Heft- und Büroklammern vor dem Lochen. Mitgelochte Klammern beschädigen die Stanzen.

ACHTUNG – Blockierung

Blockiert das Gerät, belasten Sie den Griff (4) nicht mit Gewalt. Andernfalls kann das Gerät beschädigt werden.

HINWEIS – Einsatzbereich

Das Gerät ist nur für den Einsatz in Büros und bei normalen Raumtemperaturen vorgesehen.

Kinder und Unbefugte: Das Gerät gehört nicht in Kinderhände und ist kein Spielzeug. Ösen sind Kleinteile – bewahren Sie Gerät und Ösen für Kinder und Unbefugte unzugänglich auf.

Weitergabe: Bewahren Sie diese Sicherheitshinweise auf und geben Sie sie zusammen mit dem Gerät weiter.

3 Bedienung – vorbereiten und lochen

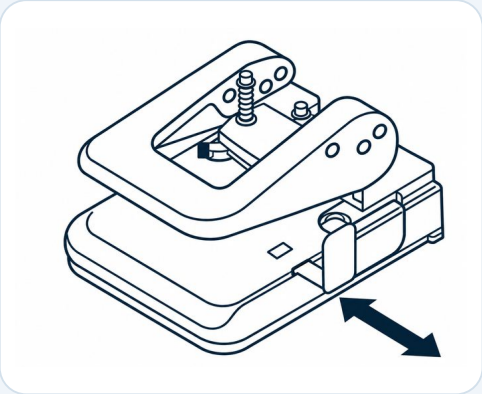

F1

1 **Griff lösen und Papierformat einstellen.**

Ziehen Sie die Anschlagschiene (7) mit der Feststellvorrichtung (6) nach außen. Dadurch wird der Griff (4) freigegeben. Wählen Sie anschließend das Papierformat am Anzeiger (8), indem Sie die Anschlagschiene (7) verstellen: Linie „E“ – kurze Seite des Papiers lochen. Linie „S“ – lange Seite des Papiers lochen.

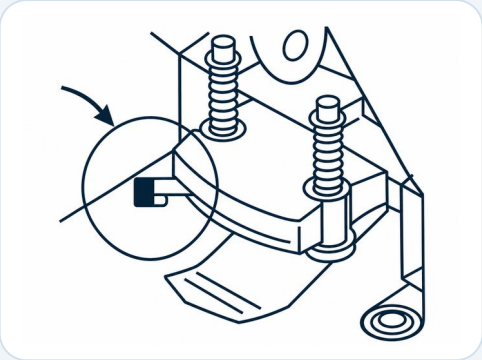

F2

2 **Hebel auf PUNCHING stellen.**

Prüfen Sie, ob der Hebel der Öseneinsetzmechanik (1) links in Stellung PUNCHING steht. So vermeiden Sie, dass die Papiere beim Lochen und Binden beschädigt werden.

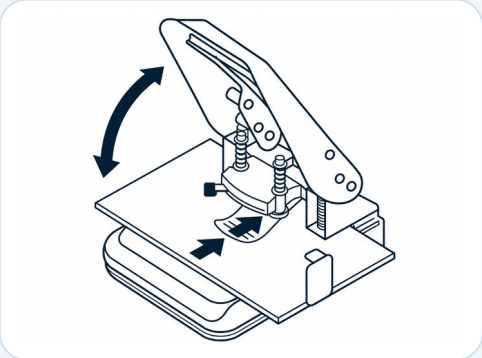

F3

3 **Papier einlegen und lochen.**

Legen Sie die Papiere auf die Schiebeplatte (3) unter den Papierhalter (2). Schieben Sie die Schiebeplatte (3) bis zum Anschlag ein. Drücken Sie zum Lochen den Griff (4) nach unten.

3 Bedienung – Ösen setzen und binden

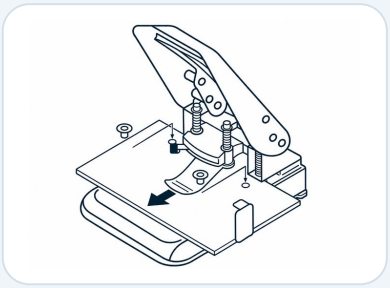

F4

4 **Ösen einsetzen.**

Ziehen Sie den Papierhalter (2) nach außen, bis die Löcher über den Ösenstiften (5) liegen. Setzen Sie die Ösen in die Löcher ein.

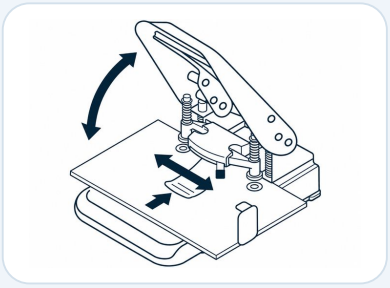

F5

5 **Papier binden.**

Schieben Sie den Hebel der Öseneinsetzmechanik (1) nach rechts in Stellung BINDING und drücken Sie den Griff (4) nach unten. Schieben Sie den Hebel danach wieder nach links in Stellung PUNCHING und ziehen Sie die Papiere heraus.

6 **Griff nach Gebrauch verriegeln.**

Wenn Sie das Gerät nicht verwenden, drücken Sie den Griff (4) nach unten und blockieren Sie ihn mit der Feststellvorrichtung (6) an der Anschlagschiene (7).

i **HINWEIS – Hebel zurückstellen**

Stellen Sie den Hebel der Öseneinsetzmechanik (1) nach dem Binden immer wieder auf PUNCHING, bevor Sie erneut lochen.

4 Vierlochung im Format A4

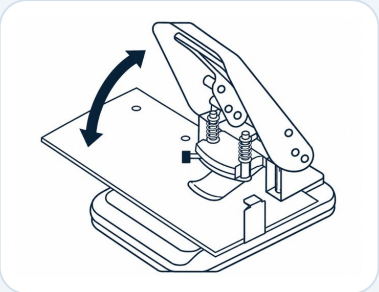

F6

Vier Löcher im Abstand von 8 × 8 × 8 cm

1. Stellen Sie den Anzeiger (8) durch Verstellen der Anschlagschiene (7) auf Stellung „D“. Drücken Sie zum Lochen den Griff (4) nach unten.

2. Ziehen Sie die Anschlagschiene (7) heraus und stecken Sie sie auf der anderen Seite der Schiebeplatte (3) ein. Stellen Sie erneut Stellung „D“ ein und drücken Sie zum Lochen den Griff (4) nach unten.

5–8 Pflege, Service und Angaben

5 Pflege und Aufbewahrung

Reinigen Sie das Gerät regelmäßig, damit Staub und Papierreste keine Störungen verursachen. Verwenden Sie dazu ein trockenes Tuch. Bewahren Sie das Gerät mit verriegeltem Griff (Schritt 6) trocken und für Unbefugte unzugänglich auf.

6 Entsorgung

Entsorgen Sie das Gerät über den Wertstoffhof bzw. die kommunale Sammlung; beachten Sie die örtlichen Annahmebedingungen. Trennen Sie die Verpackung nach Material und entsorgen Sie diese über die Papier- bzw. Verpackungssammlung.

7 Hersteller und Vertrieb (GPSR)

Hersteller: Hang GmbH
Adolf-Safft-Str. 10 · 73037 Göppingen · Deutschland
E-Mail: info@hang.de · Web: www.hang.de
Art.-Nr. 10023

Vertrieb in Deutschland: oesen-de.de | Wir haben die (L)Ösung!,
Habichtstrasse 22, 81827 München

8 Gewährleistung und Haftungshinweis

Informationen zur Gewährleistung: www.oesen-de.de/agb. Alle Angaben ohne Gewähr. Technische Änderungen, Irrtümer und Druckfehler vorbehalten. Abbildungen können vom Lieferumfang abweichen. Für Schäden durch unsachgemäße Verwendung, eigenmächtige Umbauten oder Nichtbeachtung dieser Anleitung übernimmt oesen-de.de keine Haftung, soweit gesetzlich zulässig. Zwingende gesetzliche Haftung bleibt unberührt.

VERTRIEB · oesen-de.de | Wir haben die (L)Ösung!

Habichtstrasse 22, 81827 München
Tel. +49 8121 999 9 771 · Fax +49 89 999 50 921
info@oesen-de.de · www.oesen-de.de

Auf Grundlage der Originalanleitung des Herstellers redaktionell überarbeitet und gestaltet von oesen-de.de.
Stand: November 2026.