Europons 32 × 6,5 × 9 mm

Productinformatie en veiligheidsinstructies

Handbediende hefboompons voor Euro-ophanggaten in papier, karton en kunststof. Artikelnummer **10049** · Fabrikantnummer **8107**.



1 Productoverzicht

1 Hefboom

2 Ponskop met markering “▽”

3 Lichtgrijze behuizing

4 Kartelschroef: aanslag voor randafstand

5 Papieraanslag met aanslagliniaal

6 Onderstel; opvangbak aan de onderzijde

Legenda - aanwijzingen en symbolen

VOORZICHTIG	Mogelijk letselgevaar.
LET OP	Mogelijke materiële schade.
OPMERKING / TIP	Nuttige aanwijzingen voor het gebruik.

Lees deze aanwijzingen vóór gebruik. Bewaar ze en geef ze mee wanneer u de pons aan iemand anders overdraagt.

2 Technische gegevens

Kenmerk	Gegevens
Benaming	Europons 32 × 6,5 × 9 mm
Artikelnummer / Fabrikantnummer	10049 / 8107
EAN/GTIN / Amazon-ASIN	4260606879479 / B097HPTZ9Z
Uitvoering / Materiaal	Handbediende hefboompons / Metaal
Gatvorm	Eurogat (ophanggat)
Gatafmetingen	Breedte 32 mm; hoogte 6,5 mm; middelste boog 9 mm
Geschikte materialen	Papier, karton, kunststof
Ponscapaciteit papier / karton	Tot 1,5 mm
Ponscapaciteit kunststof	Tot 1,0 mm
Randafstand	Instelbaar: 4,0–9,5 mm
Papieraanslag	Instelbaar, met aanslagliniaal (schaal)
Ponsafval	Opvangbak aan de onderzijde
Afmetingen (L × B × H)	16 × 6 × 12,5 cm
Gewicht / Land van herkomst	0,52 kg / China
Fabrikant / Importeur	oesen-de.de
Leveringsomvang	1 Europons

Maatschets Eurogat

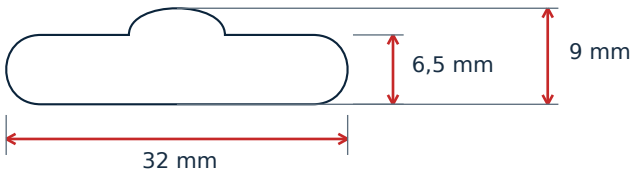

Toepassing

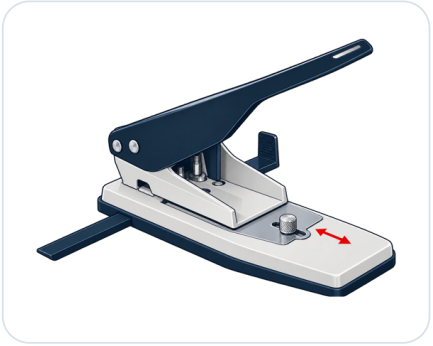

A Randafstand instellen

Randafstand 4,0–9,5 mm

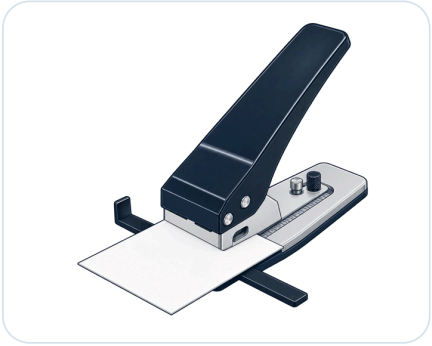

B Materiaal plaatsen

Max. papier/karton 1,5 mm · kunststof 1,0 mm



C Resultaat

Eurogat 32 × 6,5 × 9 mm

3 Veiligheidsinstructies

VOORZICHTIG - Gevaar voor beknelling en snijwonden

Houd vingers weg van het ponsgebied en de ruimte tussen de hefboom en de behuizing. Grijp niet in de opening van de ponskop. Bedien het apparaat niet tijdens het afstellen, reinigen of legen.

VOORZICHTIG - Veilige werkplek

Plaats de pons op een stabiele, vlakke ondergrond. Houd het werkgebied vrij. Het apparaat hoort niet in kinderhanden en is geen speelgoed. Laat onbevoegden het apparaat niet gebruiken.

LET OP - Materialen en ponscapaciteit

Gebruik de pons alleen voor papier, karton en kunststof. Overschrijd de maximale materiaaldikte niet: **papier/karton 1,5 mm; kunststof 1,0 mm.** Pons geen metalen onderdelen, nietjes of soortgelijke vreemde voorwerpen mee. Verwijder deze voordat u het materiaal plaatst.

LET OP - Beschadigde apparaten

Gebruik het apparaat niet als het beschadigd is. Breng geen eigenmachtige wijzigingen aan. Pons bij een blokkering niet met extra kracht verder; stop het werk en neem contact op met oesen-de.de.

VOORZICHTIG - Ponsafval verwijderen

Leeg de opvangbak aan de onderzijde regelmatig. Bedien daarbij de hefboom niet. Houd uw vingers ook bij het verwijderen van afval uit het ponsgebied.

Bewaren: Bewaar de pons droog en buiten het bereik van onbevoegden.
Overdracht: Bewaar deze veiligheidsinstructies en geef ze samen met het apparaat door.

4 Bediening - voorbereiding

Toepassingen: verpakkingen, zakken, etiketten en kopkaarten van de aangegeven materialen, voor ophanging aan Eurohaken of daarvoor uitgeruste geperforeerde winkelwanden.

01

Apparaat opstellen

Plaats de pons op een stabiele, vlakke ondergrond. Controleer vóór gebruik of het apparaat zichtbare beschadigingen heeft.

02

Randafstand instellen

Draai de kartelschroef van de aanslag op de ponskop los. Stel de randafstand in op 4,0–9,5 mm en draai de kartelschroef weer vast.

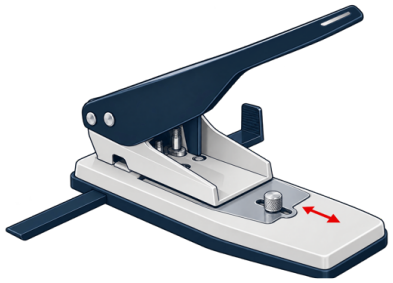

A · Randafstand 4,0–9,5 mm

03

Papieraanslag instellen

Stel de papieraanslag op de aanslagliniaal in op de gewenste zijdelingse positie. Zo stelt u een gecentreerde of steeds gelijke gatpositie in.

i

TIP - Eerst proefponsen

Controleer de ingestelde gatpositie eerst op een reststuk van het beoogde materiaal.

4 Bediening - ponsen

04

Materiaal plaatsen

Plaats het materiaal tegen beide aanslagen. Houd de maximale dikte aan: 1,5 mm voor papier/karton en 1,0 mm voor kunststof. Houd vingers uit het ponsgebied.

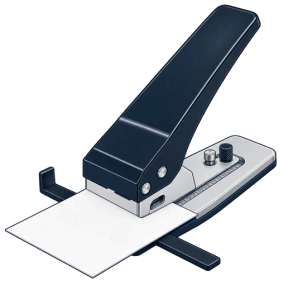

B · Max. papier/karton 1,5 mm · kunststof 1,0 mm

05

Eurogat ponsen

Druk de hefboom gelijkmatig helemaal omlaag. Breng hem vervolgens terug en verwijder het materiaal.

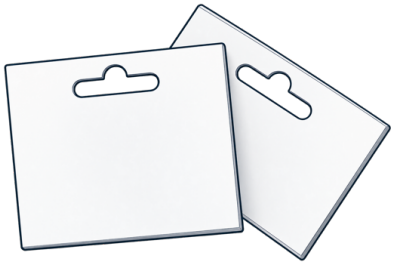

C · Eurogat 32 × 6,5 × 9 mm

06

Opvangbak legen

Leeg de opvangbak aan de onderzijde regelmatig. Bedien het apparaat daarbij niet. Controleer vóór verder gebruik of de bak goed op zijn plaats zit.

VOORZICHTIG - Vingers weghouden

Grijp niet in het ponsgebied en niet tussen de hefboom en de behuizing. Bedien het apparaat niet tijdens het legen van de opvangbak.

5-8 Onderhoud, service en informatie

5 Onderhoud en opslag

Verwijder los ponsafval terwijl het apparaat niet wordt bediend. Reinig de bereikbare buitenvlakken met een droge, zachte doek. Grijp niet in het ponsgebied. Bewaar het apparaat droog en buiten het bereik van onbevoegden.

6 Afvalverwerking

Lever het metalen apparaat in bij het recyclingcentrum of de gemeentelijke metaalinzameling; houd rekening met de plaatselijke acceptatievoorwaarden. Scheid de verpakking naar materiaal en voer deze af via de papier- of verpakkingsinzameling.

7 Fabrikant, importeur en verantwoordelijke persoon (GPSR)

Mario Goetz · oesen-de.de
Fabrikant en importeur - tevens verantwoordelijke persoon in de EU
Vervaardigd in China in opdracht van oesen-de.de
Habichtstrasse 22 · 81827 München · Duitsland
E-Mail: info@oesen-de.de · Web: www.oesen-de.de · Tel. +49 8121 999 9 771

Art.nr. 10049 · Fabrikantnummer 8107 · EAN 4260606879479
Land van herkomst: China

8 Wettelijke garantie en aansprakelijkheid

Informatie over de wettelijke garantie: www.oesen-de.de/agb.

Alle informatie zonder garantie. Technische wijzigingen, vergissingen en drukfouten voorbehouden. Afbeeldingen kunnen afwijken van de geleverde artikelen. Voor zover wettelijk toegestaan, aanvaardt oesen-de.de geen aansprakelijkheid voor schade door onjuist gebruik, eigenmachtige wijzigingen of het niet opvolgen van deze handleiding. Dwingende wettelijke aansprakelijkheid blijft onverlet.

DISTRIBUTEUR · oesen-de.de | Wij hebben de oplossing!

Habichtstrasse 22, 81827 München
Tel. +49 8121 999 9 771 · Fax +49 89 999 50 921
info@oesen-de.de · www.oesen-de.de

Opgesteld en vormgegeven door oesen-de.de. Versie: oktober 2026.