Punzonatrice Euro 32 × 6,5 × 9 mm

Informazioni sul prodotto e avvertenze di sicurezza

Punzonatrice manuale a leva per fori Euro di sospensione in carta, cartone e plastica. Codice articolo **10049** · Codice del fabbricante **8107**.



1 Panoramica del prodotto

1 Leva

2 Testa di punzonatura con simbolo “▽”

3 Corpo grigio chiaro

4 Vite zigrinata: battuta distanza dal bordo

5 Battuta carta con righello di guida

6 Base; contenitore degli sfridi sotto la base

Legenda - avvertenze e simboli

ATTENZIONE — Possibile rischio di lesioni.

AVVISO — Possibili danni materiali.

NOTA / CONSIGLIO — Indicazioni utili per l’uso.

Leggere queste avvertenze prima dell’uso. Conservarle e consegnarle insieme alla punzonatrice in caso di cessione.

2 Dati tecnici

Caratteristica	Dato
Denominazione	Punzonatrice Euro 32 × 6,5 × 9 mm
Codice articolo / del fabbricante	10049 / 8107
EAN/GTIN / Amazon-ASIN	4260606879479 / B097HPTZ9Z
Tipo / Materiale	Punzonatrice manuale a leva / Metallo
Forma del foro	Foro Euro (foro di sospensione)
Dimensioni del foro	Larghezza 32 mm; altezza 6,5 mm; arco centrale 9 mm
Materiali adatti	Carta, cartone, plastica
Capacità: carta / cartone	Fino a 1,5 mm
Capacità: plastica	Fino a 1,0 mm
Distanza dal bordo	Regolabile: 4,0–9,5 mm
Battuta carta	Regolabile, con righello di guida graduato
Sfridi di punzonatura	Contenitore degli sfridi sotto la base
Dimensioni (lung. × larg. × alt.)	16 × 6 × 12,5 cm
Peso / Paese di origine	0,52 kg / Cina
Fabbricante / Importatore	oesen-de.de
Contenuto della fornitura	1 punzonatrice Euro

Disegno quotato del foro Euro

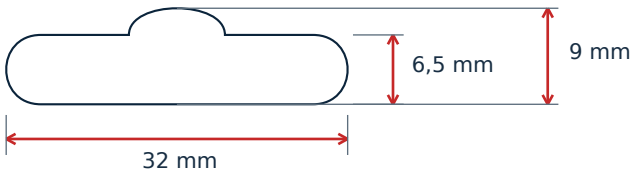

Applicazione

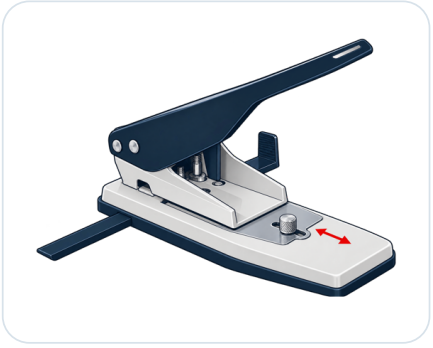

A Regolare la distanza dal bordo

Distanza dal bordo 4,0–9,5 mm

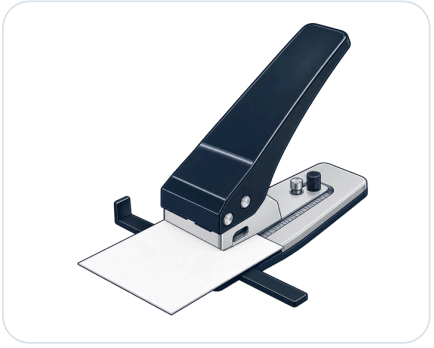

B Inserire il materiale

Max. carta/cartone 1,5 mm · plastica 1,0 mm



C Risultato

Foro Euro 32 × 6,5 × 9 mm

3 Avvertenze di sicurezza

ATTENZIONE - Pericolo di schiacciamento e taglio

Tenere le dita lontane dalla zona di punzonatura e dallo spazio tra la leva e il corpo. Non introdurre le dita nell’apertura della testa di punzonatura. Non azionare l’apparecchio durante la regolazione, la pulizia o lo svuotamento.

ATTENZIONE - Postazione di lavoro sicura

Posizionare la punzonatrice su una superficie stabile e piana. Tenere libera l’area di lavoro. Tenere l’apparecchio lontano dai bambini: non è un giocattolo. Non consentire l’uso a persone non autorizzate.

AVVISO - Materiali e capacità di punzonatura

Usare la punzonatrice solo per carta, cartone e plastica. Non superare lo spessore massimo: **carta/cartone 1,5 mm; plastica 1,0 mm.** Non punzonare parti metalliche, graffette o corpi estranei simili. Rimuoverli prima di inserire il materiale.

AVVISO - Apparecchi danneggiati

Non usare l’apparecchio se è danneggiato. Non apportare modifiche non autorizzate. In caso di blocco, non continuare a punzonare esercitando più forza; interrompere il lavoro e contattare oesen-de.de.

ATTENZIONE - Rimuovere gli sfridi

Svuotare regolarmente il contenitore degli sfridi sotto la base. Non azionare la leva durante questa operazione. Tenere le dita lontane dalla zona di punzonatura anche durante la rimozione degli sfridi.

Conservazione: Conservare la punzonatrice all’asciutto e fuori dalla portata di persone non autorizzate.
Cessione: Conservare queste avvertenze di sicurezza e consegnarle insieme all’apparecchio.

4 Uso - preparazione

Ambiti d’uso: imballaggi, sacchetti, etichette e cartoncini di chiusura nei materiali indicati, da appendere a ganci Euro o a pannelli forati appositamente attrezzati nei punti vendita.

01

Posizionare l’apparecchio

Posizionare la punzonatrice su una superficie stabile e piana. Prima dell’uso, verificare che l’apparecchio non presenti danni visibili.

02

Regolare la distanza dal bordo

Allentare la vite zigrinata della battuta sulla testa di punzonatura. Impostare la distanza dal bordo su 4,0–9,5 mm e serrare nuovamente la vite zigrinata.

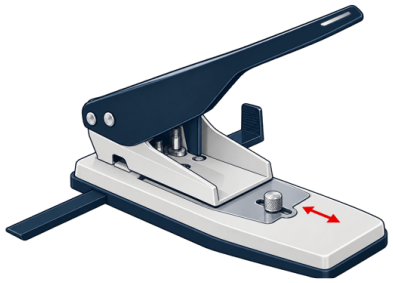

A · Distanza dal bordo 4,0–9,5 mm

03

Regolare la battuta carta

Impostare la battuta carta nella posizione laterale desiderata sul righello di guida. In questo modo si definisce una posizione del foro centrata o costante.

i

CONSIGLIO - Eseguire prima una prova

Verificare prima la posizione del foro impostata su uno scarto del materiale previsto.

4 Uso - punzonatura

04

Inserire il materiale

Inserire il materiale fino a entrambe le battute. Rispettare lo spessore massimo: 1,5 mm per carta/cartone e 1,0 mm per plastica. Tenere le dita lontane dalla zona di punzonatura.

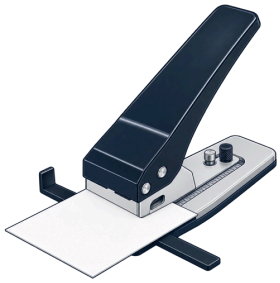

B · Max. carta/cartone 1,5 mm · plastica 1,0 mm

05

Punzonare il foro Euro

Premere la leva uniformemente fino in fondo. Quindi riportarla nella posizione iniziale ed estrarre il materiale.

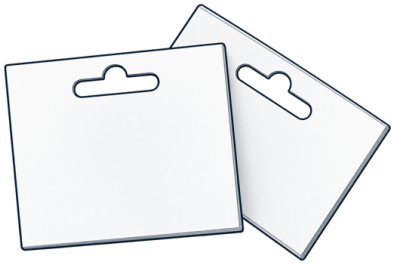

C · Foro Euro 32 × 6,5 × 9 mm

06

Svuotare il contenitore degli sfridi

Svuotare regolarmente il contenitore sotto la base. Non azionare l’apparecchio durante l’operazione. Prima di riutilizzarlo, verificare che il contenitore sia inserito correttamente.

ATTENZIONE - Tenere lontane le dita

Non introdurre le dita nella zona di punzonatura né tra la leva e il corpo. Non azionare l’apparecchio durante lo svuotamento del contenitore degli sfridi.

5-8 Cura, assistenza e informazioni

5 Cura e conservazione

Rimuovere gli sfridi sciolti quando l’apparecchio non è azionato. Pulire le superfici esterne accessibili con un panno morbido e asciutto. Non introdurre le dita nella zona di punzonatura. Conservare l’apparecchio all’asciutto e fuori dalla portata di persone non autorizzate.

6 Smaltimento

Conferire l’apparecchio metallico a un centro di raccolta o alla raccolta comunale dei metalli; rispettare le condizioni locali di accettazione. Separare l’imballaggio per materiale e conferirlo alla raccolta della carta o degli imballaggi.

7 Fabbricante, importatore e persona responsabile (GPSR)

Mario Goetz · oesen-de.de
Fabbricante e importatore - anche persona responsabile nell’UE
Prodotto in Cina per conto di oesen-de.de
Habichtstrasse 22 · 81827 München · Germania
E-Mail: info@oesen-de.de · Web: www.oesen-de.de · Tel. +49 8121 999 9 771

Cod. articolo 10049 · Cod. fabbricante 8107 · EAN 4260606879479
Paese di origine: Cina

8 Garanzia legale e responsabilità

Informazioni sulla garanzia legale: www.oesen-de.de/agb.

Tutte le informazioni sono fornite senza garanzia. Con riserva di modifiche tecniche, errori e refusi. Le immagini possono differire dagli articoli forniti. Nei limiti consentiti dalla legge, oesen-de.de non risponde dei danni dovuti a uso improprio, modifiche non autorizzate o inosservanza delle presenti istruzioni. Resta ferma la responsabilità inderogabile prevista dalla legge.

DISTRIBUTORE · oesen-de.de | Abbiamo la soluzione!

Habichtstrasse 22, 81827 München
Tel. +49 8121 999 9 771 · Fax +49 89 999 50 921
info@oesen-de.de · www.oesen-de.de

Creato e impaginato da oesen-de.de. Versione: ottobre 2026.