Perforatrice Euro 32 × 6,5 × 9 mm

Information produit et consignes de sécurité

Perforatrice manuelle à levier pour trous de suspension Euro dans le papier, le carton et le plastique. Référence article **10049** · Référence fabricant **8107**.



1 Présentation du produit

1 Levier

2 Tête de perforation avec repère « ▽ »

3 Boîtier gris clair

4 Vis moletée : butée de distance au bord

5 Butée papier avec règle de guidage

6 Base ; bac de récupération en dessous

Légende - consignes et symboles

ATTENTION	Risque de blessure.
AVIS	Risque de dommages matériels.
REMARQUE / CONSEIL	Informations utiles pour l’utilisation.

Lire ces consignes avant utilisation. Les conserver et les transmettre avec la perforatrice en cas de cession.

2 Caractéristiques techniques

Caractéristique	Indication
Désignation	Perforatrice Euro 32 × 6,5 × 9 mm
Référence article / fabricant	10049 / 8107
EAN/GTIN / Amazon-ASIN	4260606879479 / B097HPTZ9Z
Type / Matériau	Perforatrice manuelle à levier / Métal
Forme du trou	Trou Euro (trou de suspension)
Dimensions du trou	Largeur 32 mm ; hauteur 6,5 mm ; arc central 9 mm
Matériaux adaptés	Papier, carton, plastique
Capacité : papier / carton	Jusqu’à 1,5 mm
Capacité : plastique	Jusqu’à 1,0 mm
Distance au bord	Réglable : 4,0–9,5 mm
Butée papier	Réglable, avec règle de guidage graduée
Déchets de perforation	Bac de récupération en dessous
Dimensions (L × l × H)	16 × 6 × 12,5 cm
Poids / Pays d’origine	0,52 kg / Chine
Fabricant / Importateur	oesen-de.de
Contenu de la livraison	1 perforatrice Euro

Schéma coté du trou Euro

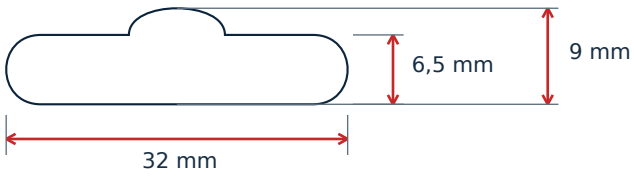

Application

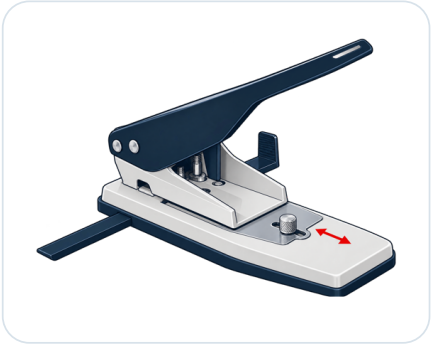

A Régler la distance au bord

Distance au bord 4,0–9,5 mm

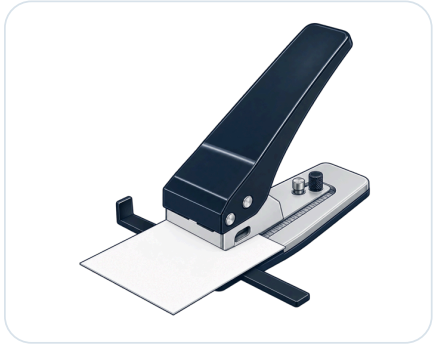

B Insérer le matériau

Max. papier/carton 1,5 mm · plastique 1,0 mm



C Résultat

Trou Euro 32 × 6,5 × 9 mm

3 Consignes de sécurité

ATTENTION - Risque de pincement et de coupure

Garder les doigts à l’écart de la zone de perforation et de l’espace entre le levier et le boîtier. Ne pas mettre les doigts dans l’ouverture de la tête de perforation. Ne pas actionner l’appareil pendant le réglage, le nettoyage ou la vidange.

ATTENTION - Poste de travail sûr

Poser la perforatrice sur une surface stable et plane. Garder la zone de travail dégagée. Tenir l’appareil hors de portée des enfants ; ce n’est pas un jouet. Ne pas laisser de personnes non autorisées l’utiliser.

AVIS - Matériaux et capacité de perforation

Utiliser la perforatrice uniquement pour le papier, le carton et le plastique. Ne pas dépasser l’épaisseur maximale : **papier/carton 1,5 mm ; plastique 1,0 mm.** Ne pas perforer de pièces métalliques, d’agrafes ou d’autres corps étrangers similaires. Les retirer avant d’insérer le matériau.

AVIS - Appareil endommagé

Ne pas utiliser un appareil endommagé. Ne pas effectuer de modifications non autorisées. En cas de blocage, ne pas continuer à perforer en forçant davantage ; arrêter le travail et contacter oesen-de.de.

ATTENTION - Retirer les déchets de perforation

Vider régulièrement le bac de récupération situé en dessous. Ne pas actionner le levier pendant cette opération. Garder également les doigts à l’écart de la zone de perforation lors du retrait des déchets.

Rangement : Conserver la perforatrice au sec et hors d’accès des personnes non autorisées.
Cession : Conserver ces consignes de sécurité et les transmettre avec l’appareil.

4 Utilisation - préparation

Applications : emballages, sachets, étiquettes et cavaliers réalisés dans les matériaux indiqués, à suspendre aux crochets Euro ou aux panneaux perforés équipés à cet effet dans les commerces.

01

Installer l’appareil

Poser la perforatrice sur une surface stable et plane. Avant utilisation, vérifier que l’appareil ne présente pas de dommages visibles.

02

Régler la distance au bord

Desserrer la vis moletée de la butée sur la tête de perforation. Régler la distance au bord sur 4,0–9,5 mm, puis resserrer la vis moletée.

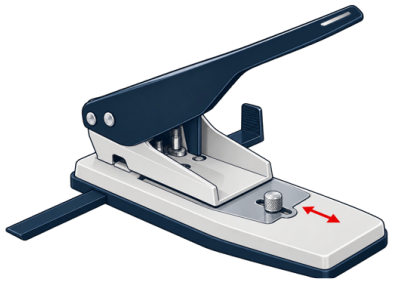

A · Distance au bord 4,0–9,5 mm

03

Régler la butée papier

Régler la butée papier à la position latérale souhaitée sur la règle de guidage. Cela permet de définir une position de perforation centrée ou constante.

i

CONSEIL - Faire d’abord un essai

Vérifier d’abord la position de perforation réglée sur une chute du matériau prévu.

4 Utilisation - perforation

04

Insérer le matériau

Insérer le matériau jusqu’aux deux butées. Respecter l’épaisseur maximale : 1,5 mm pour le papier/carton et 1,0 mm pour le plastique. Garder les doigts à l’écart de la zone de perforation.

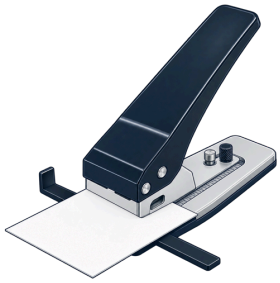

B · Max. papier/carton 1,5 mm · plastique 1,0 mm

05

Perforer le trou Euro

Abaisser le levier régulièrement et complètement. Le ramener ensuite à sa position initiale et retirer le matériau.

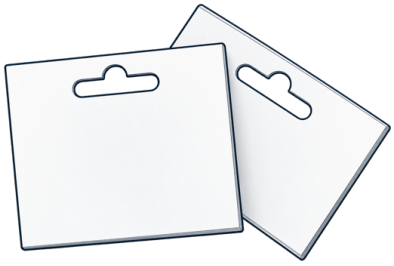

C · Trou Euro 32 × 6,5 × 9 mm

06

Vider le bac de récupération

Vider régulièrement le bac situé en dessous. Ne pas actionner l’appareil pendant cette opération. Vérifier que le bac est correctement en place avant de réutiliser l’appareil.

ATTENTION - Garder les doigts à l’écart

Ne pas mettre les doigts dans la zone de perforation ni entre le levier et le boîtier. Ne pas actionner l’appareil pendant la vidange du bac de récupération.

5-8 Entretien, service et informations

5 Entretien et rangement

Retirer les déchets de perforation non adhérents lorsque l’appareil est au repos. Nettoyer les surfaces extérieures accessibles avec un chiffon doux et sec. Ne pas mettre les doigts dans la zone de perforation. Conserver l’appareil au sec et hors d’accès des personnes non autorisées.

6 Élimination

Déposer l’appareil métallique dans un centre de recyclage ou auprès de la collecte municipale des métaux ; respecter les conditions locales d’acceptation. Trier l’emballage par matériau et le jeter dans la collecte du papier ou des emballages.

7 Fabricant, importateur et personne responsable (GPSR)

Mario Goetz · oesen-de.de
Fabricant et importateur - également personne responsable dans l’UE
Fabriqué en Chine pour le compte de oesen-de.de
Habichtstrasse 22 · 81827 München · Allemagne
E-Mail: info@oesen-de.de · Web: www.oesen-de.de · Tel. +49 8121 999 9 771

Réf. article 10049 · Réf. fabricant 8107 · EAN 4260606879479
Pays d’origine : Chine

8 Garantie légale et responsabilité

Informations sur la garantie légale : www.oesen-de.de/agb.

Informations fournies sans garantie. Sous réserve de modifications techniques, d’erreurs et de fautes d’impression. Les illustrations peuvent différer des articles livrés. Dans les limites légales, oesen-de.de décline toute responsabilité pour les dommages dus à un usage inapproprié, à des modifications non autorisées ou au non-respect de ce mode d’emploi. La responsabilité légale impérative reste inchangée.

DISTRIBUTEUR · oesen-de.de | Nous avons la solution !

Habichtstrasse 22, 81827 München
Tel. +49 8121 999 9 771 · Fax +49 89 999 50 921
info@oesen-de.de · www.oesen-de.de

Créé et mis en page par oesen-de.de. Version : octobre 2026.