Istruzioni per l’uso

Pressa per occhielli HANG 102-04

Fabbricante: **Hang GmbH**. La pressa manuale serve ad applicare occhielli. Queste istruzioni vi guidano nell’uso, nella regolazione e nella cura dell’apparecchio.



Fig. A · Vista dell’apparecchio con battute [1] e leva manuale [2]

Panoramica dell’apparecchio

1	Battute · Fig. A	8	Serbatoio degli occhielli · Fig. D
2	Leva manuale · Fig. A	9	Coperchio del serbatoio · Fig. D
4	Viti zigrinate · Fig. B	10	Vite zigrinata del coperchio · Fig. D
5	Battuta laterale · Fig. B	11	Punzone inferiore · Fig. E
6	Vite della battuta posteriore · Fig. C	18	Punzone superiore · Fig. G
7	Battuta posteriore · Fig. C	26	Punti di lubrificazione · Fig. M

Gli altri numeri di posizione sono spiegati nelle rispettive fasi di lavoro.

IMPORTANTE – Leggere prima della messa in funzione

- Leggere interamente queste istruzioni e rispettare le indicazioni.
- **ATTENZIONE:** Tenere le dita lontane dalla zona sotto il punzone.
- **AVVISO:** Non azionare la leva senza materiale inserito. Applicazioni ripetute di occhielli possono danneggiare i punzoni.
- **AVVISO:** Caricare solo occhielli della misura per cui è predisposto l’apparecchio. Occhielli errati possono causare guasti e danni.
- **ATTENZIONE:** Molla a spirale precaricata: tenerne conto negli interventi sul serbatoio.
- Svuotare il serbatoio degli occhielli prima di intervenire sull’alimentazione.

Utilizzo

Avvertenze e simboli

ATTENZIONE	Possibile rischio di lesioni.
AVVISO	Possibili danni all’apparecchio o ad altri oggetti.
NOTA / CONSIGLIO	Informazioni utili per l’uso.

Uso: Utilizzare l’apparecchio per applicare occhielli. Altre applicazioni non sono conformi all’uso previsto. L’utilizzatore risponde di danni o lesioni causati da un uso improprio.
Dotazione: Pressa per occhielli e utensile.

01



Posizionare l’apparecchio

Collocare l’apparecchio su una superficie stabile, ad esempio un piano di lavoro o una scrivania.

Conservare il robusto imballaggio di spedizione per un eventuale invio successivo per revisione.

02

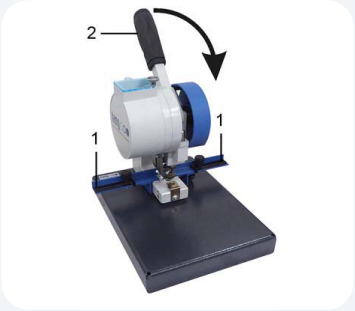

Fig. A

Inserire il materiale e applicare l’occhiello

Appoggiare il materiale alle battute [1] e sopra il punzone inferiore.

Tirare con decisione la leva manuale [2] in avanti. In questo modo viene applicato l’occhiello.

Rilasciare la leva manuale [2]. La molla la riporta nella posizione iniziale.

AVVISO – Proteggere i punzoni

Azionare la leva solo con materiale inserito. Applicazioni ripetute di occhielli senza materiale possono danneggiare i punzoni.

Indicazioni sul risultato

Eseguire prima una prova di occhiellatura su uno scarto.
La forza necessaria dipende dalla misura dell’occhiello. Il rapporto di leva facilita la posa. Controllare il risultato prima di iniziare il lavoro.

Battute e pressione di posa

01



Fig. B

Regolare la battuta laterale

Allentare le viti zigrinate [4].

Spostare la battuta laterale [5] alla distanza desiderata.

Serrare nuovamente le viti zigrinate [4].

02



Fig. C

Regolare la battuta posteriore

Allentare la vite [6].

Spostare la battuta posteriore [7] alla distanza desiderata.

Serrare nuovamente la vite [6].

03

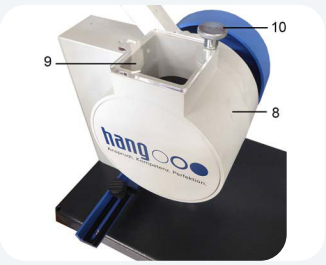

Fig. D

Rabboccare gli occhielli

Allentare la vite zigrinata [10].

Ruotare lateralmente il coperchio [9].

Riempire il serbatoio degli occhielli [8] per circa **2/3.**

AVVISO – Usare gli occhielli adatti

L’apparecchio è predisposto per una sola misura di occhiello. Occhielli errati possono causare malfunzionamenti o danni all’apparecchio.

04

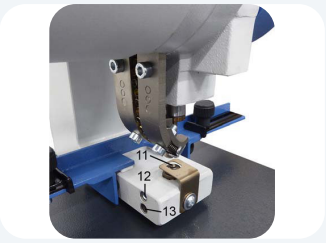

Fig. E

Regolare la pressione di posa

Se gli occhielli sono serrati troppo poco o troppo, regolare la pressione tramite il punzone inferiore [11].

Allentare la vite senza testa [12].

Regolare il punzone inferiore [11] con la vite senza testa [13].

Bloccare nuovamente il punzone inferiore [11] con la vite senza testa [12].

NOTA – Senso di rotazione della vite senza testa [13]

Più pressione: ruotare in senso orario.
Meno pressione: ruotare in senso antiorario.

Sostituire i punzoni

NOTA – Accesso ai punzoni

Spingere lateralmente il canale degli occhielli per accedere meglio ai punzoni da sostituire.

01

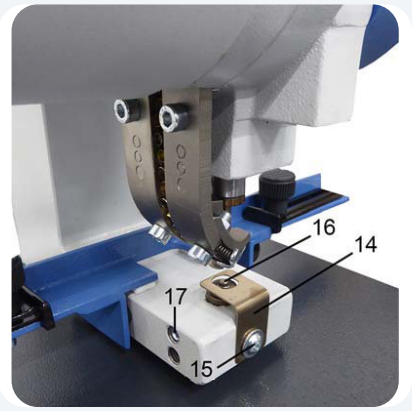

Fig. F

Sostituire il punzone inferiore

Allentare la vite di bloccaggio [15] della molla estrattrice [14] e ruotare la molla lateralmente.

Allentare la vite di bloccaggio [17] del punzone inferiore [16].

Estrarre il punzone inferiore [16] verso l’alto.

Montare il nuovo punzone inferiore nell’ordine inverso.

02

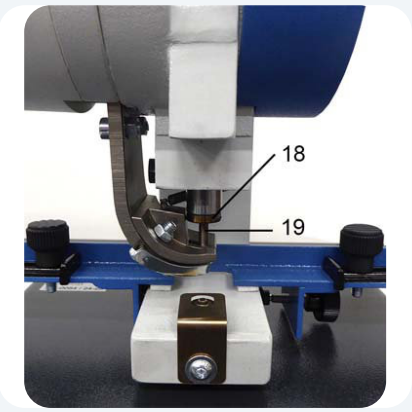

Fig. G

Sostituire il punzone superiore

Svitare il punzone superiore [18] con la chiave fissa **SW12** in dotazione.

Se si sostituisce anche il perno di centraggio [19], estrarlo verso il basso con una pinza.

Inserire il nuovo perno nel nuovo punzone superiore.

Avvitare entrambi insieme nel cursore.

CONSIGLIO – Completare la sostituzione

Fare una prova di occhiellatura e, se necessario, regolare di nuovo la pressione (pagina 3).

Sostituire il disco a spazzole

ATTENZIONE – Molla a spirale precaricata

La molla a spirale è sotto tensione. Procedere con cautela durante lo smontaggio.

NOTA – Svuotare il serbatoio degli occhielli

Svuotare il serbatoio prima dello smontaggio per evitare la caduta degli occhielli.

01 Rimuovere la copertura e i fissaggi

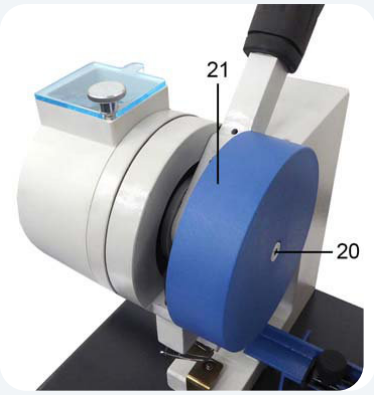

Fig. H



Fig. I

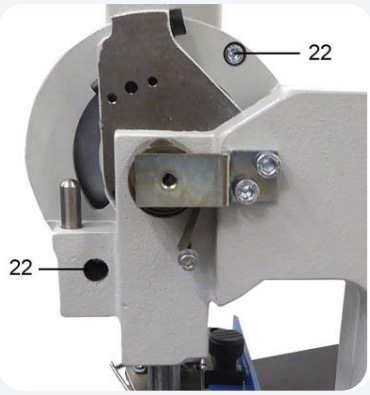

Fig. J

Allentare e rimuovere la vite [20].
Rimuovere la copertura [21] (Fig. H).
Allentare e rimuovere le viti [22] (Fig. I e J).

02 Estrarre il serbatoio e sostituire il disco a spazzole



Fig. K

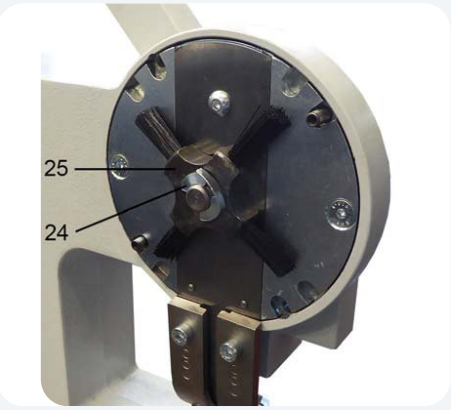

Fig. L

Sfilare il serbatoio degli occhielli [23] verso sinistra (Fig. K).
Rimuovere il fermo [24].
Sfilare il disco a spazzole [25] (Fig. L).
Inserire il nuovo disco a spazzole e rimontare le parti nell’ordine inverso.

Cura e risoluzione dei problemi

01 Risolvere i problemi di alimentazione degli occhielli

Occhielli errati o difettosi, sporco e altri corpi estranei nel serbatoio o nell’alimentazione possono ostacolare il funzionamento. Anche setole usurate possono esserne la causa.

Svuotare prima il serbatoio degli occhielli.

Rimuovere la molla di trazione che tira il canale degli occhielli verso il corpo dell’apparecchio.

Smontare il serbatoio come descritto a pagina 5 (Fig. da H a K).

Eliminare la causa del problema.

Rimontare il serbatoio degli occhielli.

ATTENZIONE – Rispettare l’avvertenza di smontaggio

La molla a spirale è precaricata. Durante gli interventi sul serbatoio degli occhielli, seguire le indicazioni a pagina 5.

02 Pulire l’apparecchio

Pulire regolarmente l’apparecchio.

Rimuovere tutti i depositi di sporco, soprattutto dalle scanalature di scorrimento dell’alimentazione degli occhielli.

03

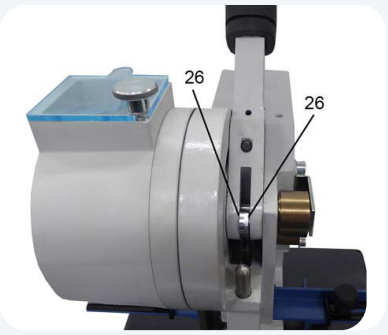

Fig. M

Oliare i punti di lubrificazione

In caso di uso quotidiano, oliare l’apparecchio **1× alla settimana.**

Con un oliatore, applicare con cautela **1 goccia d’olio** a ogni punto di lubrificazione [26].

Rimuovere l’olio in eccesso con un panno.

Gli oli per macchine adatti sono elencati a pagina 7.

04 Controllare l’usura ogni trimestre

Controllare **ogni trimestre** lo stato dei punzoni e del disco a spazzole. Ordinare i ricambi delle parti usurate consultando l’elenco ricambi. La manutenzione ordinaria comprende pulizia e lubrificazione.

Assistenza e contatti

Lubrificanti consigliati

Usare uno degli oli elencati o un olio per macchine equivalente.

Marca	Olio per macchine
ARAL	Dural MR 68
BP	Energol EM 68
ESSO	Coray 68
SHELL	Carnea 68
MOBIL	Heavy Medium
DEA	Viscoma 68

CONSIGLIO – Riordinare occhielli e ricambi

Nell’ordine indicare il tipo di apparecchio e la misura di occhiello per cui è predisposto. Occhielli e ricambi sono disponibili presso oesen-de.de. Segnalateci anche dubbi o errori in queste istruzioni.

Garanzia legale: Informazioni nelle condizioni generali di oesen-de.de su www.oesen-de.de/agb.

Fabbricante e distributore

FABBRICANTE

Hang GmbH

Adolf-Safft-Str. 10
73037 Göppingen
Germania

DISTRIBUTORE

oesen-de.de | Abbiamo la soluzione!
Habichtstrasse 22
81827 München
Germania
Tel.: +49 8121 999 9 771
Fax: +49 89 999 50 921
E-mail: info@oesen-de.de
www.oesen-de.de

Responsabilità

Informazioni senza garanzia. Con riserva di modifiche tecniche, errori e refusi. Le immagini possono differire dalla fornitura. Fanno fede le indicazioni del fabbricante. Nei limiti di legge, oesen-de.de non risponde di danni dovuti a uso improprio, modifiche non autorizzate o inosservanza di queste istruzioni. Resta ferma la responsabilità inderogabile prevista dalla legge.

Contenuti tecnici e immagini tratti dai documenti del fabbricante, revisionati e impaginati da oesen-de.de. Versione: ottobre 2026.