Mode d’emploi

Presse à œillets HANG 102-04

Fabricant : **Hang GmbH**. Cette presse manuelle sert à poser des œillets. Ce mode d’emploi vous guide pour l’utilisation, le réglage et l’entretien.



Fig. A · Vue de l’appareil avec butées [1] et levier manuel [2]

Vue d’ensemble de l’appareil

1	Butées · Fig. A	8	Réservoir d’œillets · Fig. D
2	Levier manuel · Fig. A	9	Couvercle du réservoir · Fig. D
4	Vis moletées · Fig. B	10	Vis moletée du couvercle · Fig. D
5	Butée latérale · Fig. B	11	Poinçon inférieur · Fig. E
6	Vis de butée arrière · Fig. C	18	Poinçon supérieur · Fig. G
7	Butée arrière · Fig. C	26	Points de lubrification · Fig. M

Les autres repères sont expliqués dans les étapes correspondantes.

IMPORTANT – Lire avant la mise en service

- Lisez entièrement ce mode d’emploi et respectez les consignes.
- **ATTENTION :** Gardez les doigts hors de la zone située sous le poinçon.
- **AVIS :** N’actionnez pas le levier sans matériau inséré. Des sertissages répétés peuvent endommager les poinçons.
- **AVIS :** Chargez uniquement la taille d’œillet prévue pour le réglage de l’appareil. Des œillets incorrects peuvent causer pannes et dommages.
- **ATTENTION :** Ressort spiral précontraint : en tenir compte pour intervenir sur le réservoir.
- Videz le réservoir d’œillets avant toute intervention sur l’alimentation.

Utilisation

Consignes et symboles

ATTENTION Risque possible de blessure.

AVIS Risque de dommages à l’appareil ou à d’autres biens.

REMARQUE / CONSEIL Informations utiles pour l’utilisation.

Utilisation : Utilisez l’appareil pour poser des œillets. Toute autre utilisation est non conforme. L’utilisateur est responsable des dommages ou blessures dus à un usage inapproprié.
Livraison : Presse à œillets et outil.

01



Installer l’appareil

Posez l’appareil sur un support stable, par exemple un plan de travail ou un bureau.

Conservez l’emballage d’expédition robuste pour un éventuel retour ultérieur en vue d’une révision.

02

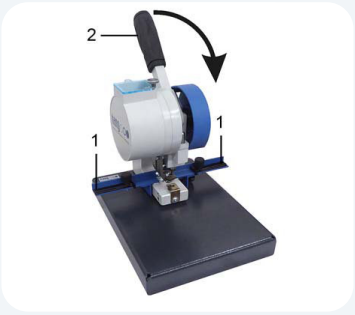

Fig. A

Insérer le matériau et poser l’œillet

Placez le matériau contre les butées [1] et au-dessus du poinçon inférieur.

Tirez le levier manuel [2] vivement vers l’avant. L’œillet est alors posé.

Relâchez le levier manuel [2]. Le ressort le ramène à sa position initiale.

AVIS – Protéger les poinçons

N’actionnez le levier qu’avec du matériau inséré. Des sertissages répétés sans matériau peuvent endommager les poinçons.

Remarques sur le résultat

Faites d’abord un essai de pose sur une chute.
L’effort dépend de la taille de l’œillet. La démultiplication du levier facilite la pose. Vérifiez le résultat avant de commencer le travail.

Butées et sertissage des œillets

01

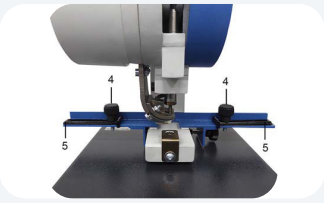

Fig. B

Régler la butée latérale

Desserrez les vis moletées [4].

Déplacez la butée latérale [5] à la distance souhaitée.

Resserrez les vis moletées [4].

02



Fig. C

Régler la butée arrière

Desserrez la vis [6].

Déplacez la butée arrière [7] à la distance souhaitée.

Resserrez la vis [6].

03

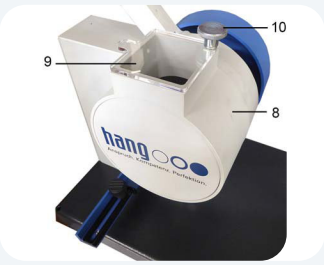

Fig. D

Ajouter des œillets

Desserrez la vis moletée [10].

Faites pivoter le couvercle [9] sur le côté.

Remplissez le réservoir d'œillets [8] aux **2/3 environ.**

AVIS – Utiliser les œillets adaptés

L'appareil est réglé pour une seule taille d'œillet. Des œillets incorrects peuvent provoquer des dysfonctionnements ou endommager l'appareil.

04

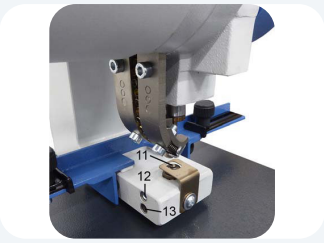

Fig. E

Régler la pression de sertissage

Si les œillets sont trop peu ou trop sertis, réglez la pression au moyen du poinçon inférieur [11].

Desserrez la vis sans tête [12].

Réglez le poinçon inférieur [11] avec la vis sans tête [13].

Rebloquez le poinçon inférieur [11] avec la vis sans tête [12].

REMARQUE – Sens de rotation de la vis sans tête [13]

Plus de pression : tournez dans le sens horaire.
Moins de pression : tournez dans le sens antihoraire.

Remplacer les poinçons

REMARQUE – Accès aux poinçons

Poussez le canal d’œillets sur le côté pour mieux accéder aux poinçons lors du remplacement.

01

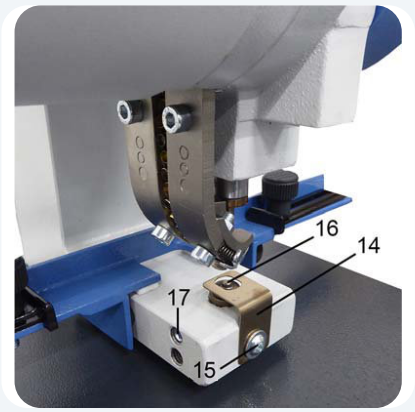

Fig. F

Remplacer le poinçon inférieur

Desserrez la vis de blocage [15] du ressort dévêtisseur [14] et faites pivoter ce ressort sur le côté.

Desserrez la vis de blocage [17] du poinçon inférieur [16].

Retirez le poinçon inférieur [16] vers le haut.

Montez le nouveau poinçon inférieur dans l’ordre inverse.

02

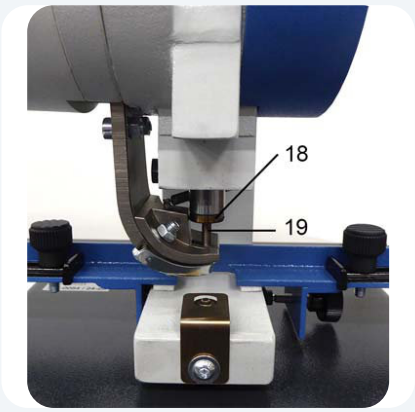

Fig. G

Remplacer le poinçon supérieur

Dévissez le poinçon supérieur [18] avec la clé plate **SW12** fournie.

Si la broche de centrage [19] doit aussi être remplacée, retirez-la vers le bas avec une pince.

Introduisez la nouvelle broche dans le nouveau poinçon supérieur.

Vissez l’ensemble dans le coulisseau.

CONSEIL – Terminer le remplacement

Faites un essai de pose. Réglez à nouveau la pression si nécessaire (voir page 3).

Remplacer le disque à brosses

ATTENTION – Ressort spiral précontraint

Le ressort spiral est sous tension. Procédez avec précaution lors du démontage.

REMARQUE – Vider le réservoir d’œillets

Videz le réservoir avant le démontage pour éviter que des œillets ne tombent.

01 Retirer le capot et les fixations

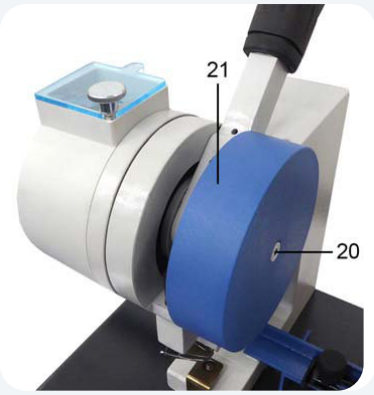

Fig. H



Fig. I

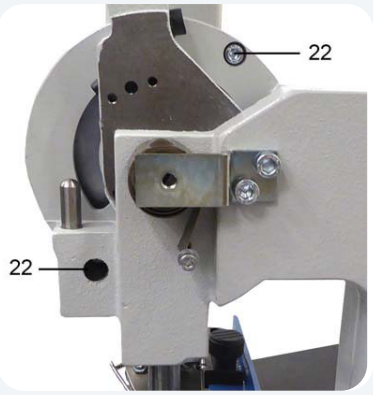

Fig. J

Desserrez et retirez la vis [20].

Retirez le capot [21] (Fig. H).

Desserrez et retirez les vis [22] (Fig. I et J).

02 Retirer le réservoir et changer le disque à brosses



Fig. K

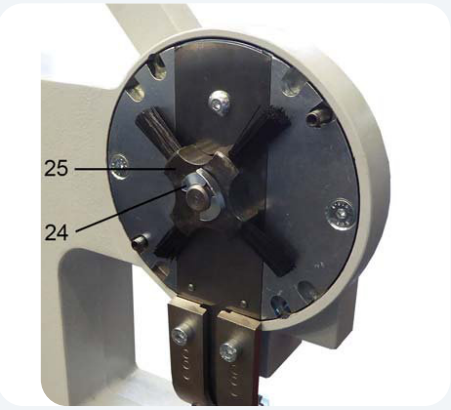

Fig. L

Retirez le réservoir d’œillets [23] vers la gauche (Fig. K).

Retirez l’élément de retenue [24].

Retirez le disque à brosses [25] (Fig. L).

Posez le nouveau disque à brosses et remontez les pièces dans l’ordre inverse.

Entretien et dépannage

01 Résoudre les problèmes d’alimentation des œillets

Des œillets incorrects ou défectueux, des saletés et d’autres corps étrangers dans le réservoir ou l’alimentation peuvent perturber le fonctionnement. Des brosses usées peuvent aussi en être la cause.

Videz d’abord le réservoir d’œillets.
Retirez le ressort de traction qui tire le canal d’alimentation vers le corps de l’appareil.
Démontez le réservoir comme décrit à la page 5 (Fig. H à K).
Éliminez la cause du dysfonctionnement.
Remontez le réservoir d’œillets.

ATTENTION – Respecter l’avertissement de démontage

Le ressort spiral est précontraint. Suivez les consignes de la page 5 lors d’interventions sur le réservoir d’œillets.

02 Nettoyer l’appareil

Nettoyez régulièrement l’appareil.
Retirez tous les dépôts de saleté, surtout dans les rainures de guidage de l’alimentation des œillets.

03

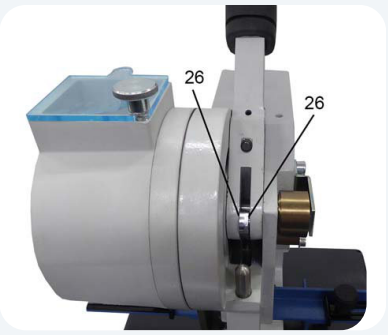

Fig. M

Huiler les points de lubrification

En usage quotidien, huilez l’appareil **1× par semaine.**
Avec une burette, déposez délicatement **1 goutte d’huile** à chaque point de lubrification [26].
Essuyez l’excédent d’huile avec un chiffon.
Les huiles adaptées sont indiquées à la page 7.

04 Contrôler l’usure chaque trimestre

Vérifiez **chaque trimestre** l’état des poinçons et du disque à brosses. Pour les pièces usées, commandez des remplacements selon la liste des pièces de rechange. L’entretien courant comprend le nettoyage et la lubrification.

Service et contact

Lubrifiants recommandés

Utilisez une des huiles indiquées ou une huile pour machines équivalente.

Marque	Huile pour machines
ARAL	Dural MR 68
BP	Energol EM 68
ESSO	Coray 68
SHELL	Carnea 68
MOBIL	Heavy Medium
DEA	Viscoma 68

CONSEIL – Commander œillets et pièces de rechange

Indiquez à la commande le type d’appareil et la taille d’œillet réglée. Œillets et pièces de rechange : oesen-de.de. Signalez-nous aussi toute ambiguïté ou erreur dans ce mode d’emploi.

Garantie légale : Voir les conditions générales de oesen-de.de sur www.oesen-de.de/agb.

Fabricant et distributeur

FABRICANT

Hang GmbH

Adolf-Safft-Str. 10
73037 Göppingen
Allemagne

DISTRIBUTEUR

oesen-de.de | Nous avons la solution !
Habichtstrasse 22
81827 München
Allemagne
Tel.: +49 8121 999 9 771
Fax: +49 89 999 50 921
E-mail : info@oesen-de.de
www.oesen-de.de

Responsabilité

Informations sans garantie. Sous réserve de modifications techniques, d’erreurs et de fautes d’impression. Les illustrations peuvent différer de la livraison. Les indications du fabricant font foi. Dans les limites légales, oesen-de.de décline toute responsabilité pour les dommages dus à un usage inapproprié, à des modifications non autorisées ou au non-respect de ce mode d’emploi. La responsabilité légale impérative reste inchangée.

Contenu technique et illustrations d’après les documents du fabricant, révisés et mis en page par oesen-de.de. Version : octobre 2026.