Gebruiksaanwijzing

Ogenpers HANG 102-00 Basis Piccolo

Fabrikant: **Hang GmbH**. Deze handbediende ogenpers dient om ogen te zetten. Deze handleiding helpt u bij de bediening, instelling en verzorging.



Afb. A · Apparaat met aanslagen [1] en handhendel [2]

Overzicht van het apparaat

1	Aanslagen · Afb. A	8	Ogenreservoir · Afb. D
2	Handhendel · Afb. A	9	Deksel ogenreservoir · Afb. D
4	Kartelschroeven · Afb. B	10	Kartelschroef deksel · Afb. D
5	Zijaanslag · Afb. B	11	Onderstempel · Afb. E
6	Schroef achteraanslag · Afb. C	18	Bovenstempel · Afb. G
7	Achteraanslag · Afb. C	26	Smeerpunten · Afb. M

Overige positienummers worden bij de betreffende werkstappen toegelicht.

BELANGRIJK – Lezen vóór ingebruikname

- Lees de handleiding volledig en volg de aanwijzingen.
- **VOORZICHTIG:** Houd uw vingers uit de zone onder de stempel.
- **LET OP:** Bedien de handhendel niet zonder ingelegd materiaal. Herhaald ogen zetten kan de stempels beschadigen.
- **LET OP:** Vul uitsluitend de oogmaat waarvoor het apparaat is ingesteld. Verkeerde ogen kunnen storingen en schade veroorzaken.
- **VOORZICHTIG:** Voorgespannen spiraalveer: houd hier rekening mee bij werk aan het reservoir.
- Leeg het ogenreservoir voordat u aan de toevoer werkt.

Bediening

Aanwijzingen en symbolen

VOORZICHTIG	Mogelijk letselgevaar.
LET OP	Mogelijke schade aan het apparaat of andere zaken.
OPMERKING / TIP	Nuttige informatie voor het gebruik.

Gebruik: Zet met het apparaat ogen. Andere toepassingen vallen buiten het bedoelde gebruik. De gebruiker is verantwoordelijk voor schade of letsel door onjuist gebruik.
Leveringsomvang: Ogenpers en gereedschap.

01



Het apparaat opstellen

Plaats het apparaat op een stabiele ondergrond, bijvoorbeeld een werkblad of bureau.

Bewaar de stevige verzendverpakking voor een eventuele latere retourzending voor revisie.

02

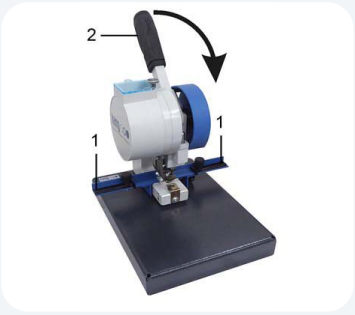

Afb. A

Materiaal inleggen en ogen zetten

Leg het materiaal tegen de aanslagen [1] en over de onderstempel.

Trek de handhendel [2] vlot naar voren. Daarbij wordt het oog gezet.

Laat de handhendel [2] los. De veer brengt hem terug naar de uitgangsstand.

LET OP – Stempels beschermen

Bedien de handhendel alleen met ingelegd materiaal. Herhaald ogen zetten zonder materiaal kan de stempels beschadigen.

Aanwijzingen voor het resultaat

Zet eerst een proefoog in een reststuk.
De benodigde kracht hangt af van de oogmaat. De hefboomoverbrenging maakt het zetten makkelijker. Controleer het resultaat voordat u met de opdracht begint.

Aanslagen en persdruk

01



Afb. B

Zijaanslag instellen

Draai de kartelschroeven [4] los.
Verschuif de zijaanslag [5] naar de gewenste afstand.
Draai de kartelschroeven [4] weer vast.

02

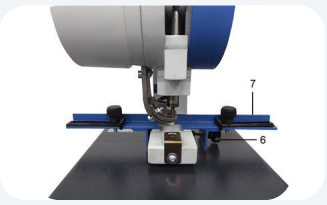

Afb. C

Achteraanslag instellen

Draai de schroef [6] los.
Verschuif de achteraanslag [7] naar de gewenste afstand.
Draai de schroef [6] weer vast.

03

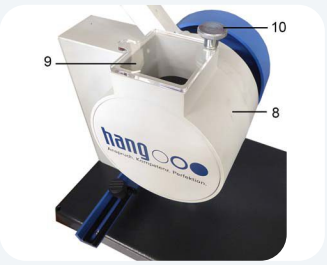

Afb. D

Ogen bijvullen

Draai de kartelschroef [10] los.
Draai het deksel [9] opzij.
Vul het ogenreservoir [8] tot ongeveer **2/3.**

LET OP – Passende ogen gebruiken

Het apparaat is ingesteld voor één oogmaat. Verkeerde ogen kunnen storingen of schade aan het apparaat veroorzaken.

04

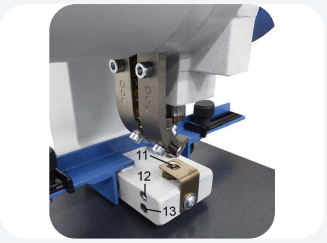

Afb. E

Persdruk instellen

Zijn de ogen te los of te sterk geperst, stel dan de druk in via de onderstempel [11].
Draai de stelschroef [12] los.
Verstel de onderstempel [11] met de stelschroef [13].
Klem de onderstempel [11] weer vast met de stelschroef [12].

OPMERKING – Draairichting van stelschroef [13]

Meer druk: rechtsom draaien.
Minder druk: linksom draaien.

Stempels vervangen

OPMERKING – Toegang tot de stempels

Druk het ogenkanaal opzij, zodat u bij het vervangen beter bij de stempels kunt.

01

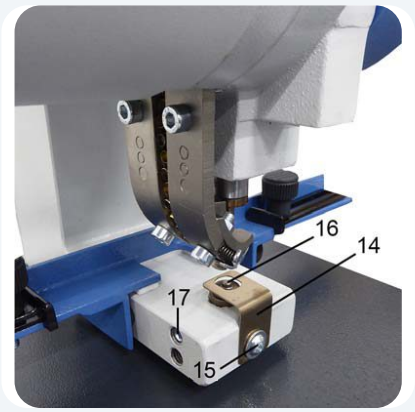

Afb. F

Onderstempel vervangen

Draai de klemschroef [15] van de afstroopveer [14] los en zwenk de afstroopveer opzij.

Draai de klemschroef [17] van de onderstempel [16] los.

Trek de onderstempel [16] naar boven uit het apparaat.

Plaats de nieuwe onderstempel in omgekeerde volgorde.

02

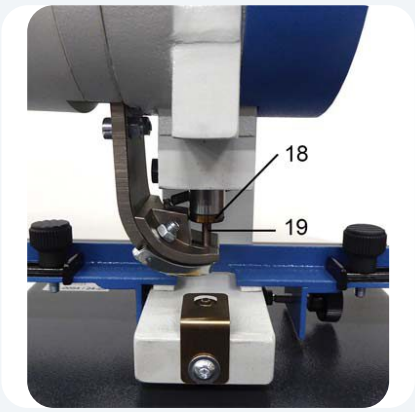

Afb. G

Bovenstempel vervangen

Schroef de bovenstempel [18] uit met de meegeleverde steeksleutel **SW12.**

Als ook de vangpen [19] wordt vervangen: trek deze met een tang naar beneden eruit.

Steek de nieuwe vangpen door de nieuwe bovenstempel.

Schroef beide samen in de stoter.

TIP – Vervanging afronden

Zet een proefoog. Stel de persdruk zo nodig opnieuw in (zie pagina 3).

Borstelschijf vervangen

VOORZICHTIG – Voorgespannen spiraalveer

De spiraalveer staat onder spanning. Ga bij de demontage voorzichtig te werk.

OPMERKING – Ogenreservoir legen

Leeg het ogenreservoir vóór demontage, zodat er geen ogen uit vallen.

01 Afdekking en bevestigingen verwijderen

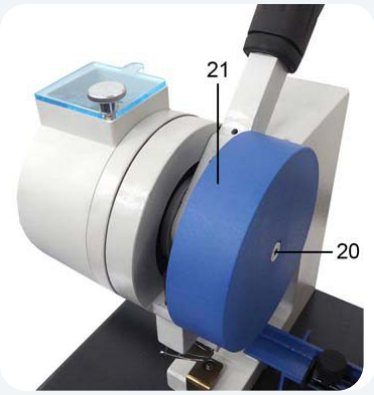

Afb. H



Afb. I

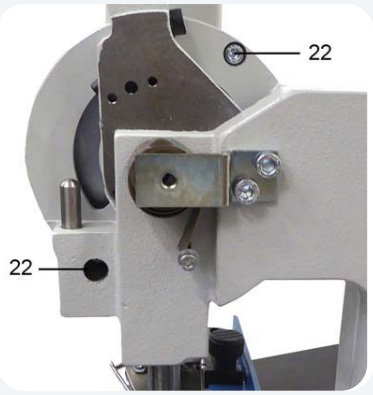

Afb. J

Draai de schroef [20] los en verwijder deze.
Verwijder de afdekking [21] (Afb. H).
Draai de schroeven [22] los en verwijder deze (Afb. I en J).

02 Reservoir verwijderen en borstelschijf vervangen



Afb. K

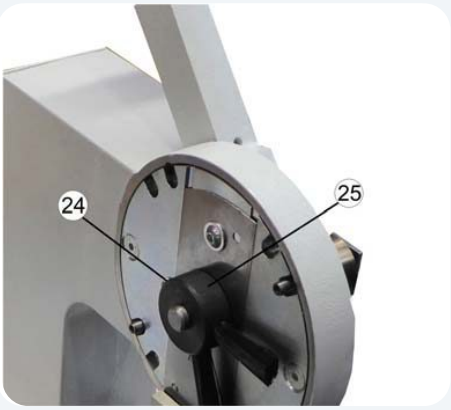

Afb. L

Trek het ogenreservoir [23] naar links eraf (Afb. K).
Draai de schroef [24] los.
Trek de borstelschijf [25] eraf (Afb. L).
Plaats de nieuwe borstelschijf en monteer de onderdelen in omgekeerde volgorde.

Verzorging en storingen

01 Storingen in de ogentoevoer verhelpen

Verkeerde of defecte ogen, vuil en andere vreemde voorwerpen in het reservoir of de toevoer kunnen de werking verstoren. Ook versleten borstelharen kunnen de oorzaak zijn.

Leeg eerst het ogenreservoir.
Verwijder de trekveer die het ogenkanaal naar de behuizing trekt.
Demonteer het ogenreservoir zoals beschreven op pagina 5 (Afb. H tot K).
Verhelp de oorzaak van de storing.
Monteer het ogenreservoir weer.

VOORZICHTIG – Let op de waarschuwing bij demontage

De spiraalveer is voorgespannen. Volg bij werkzaamheden aan het ogenreservoir de aanwijzingen op pagina 5.

02 Het apparaat reinigen

Reinig het apparaat regelmatig.
Verwijder alle vuilafzettingen, vooral uit de geleidegoten van de ogentoevoer.

03

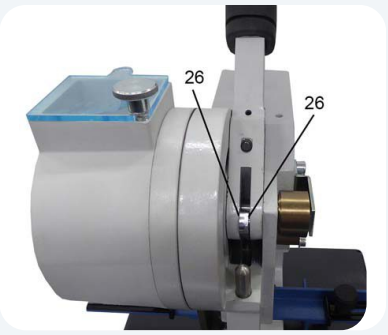

Afb. M

Smeerpunten oliën

Olie het apparaat bij dagelijks gebruik **1× per week.**
Breng met een oliekan voorzichtig **1 druppel olie** aan op elk smeerpunt [26].
Veeg overtollige olie af met een doek.
Geschikte machineoliën staan op pagina 7.

04 Slijtage elk kwartaal controleren

Controleer **elk kwartaal** de toestand van de stempels en de borstelschijf. Bestel vervangende onderdelen aan de hand van de onderdelenlijst. Het reguliere onderhoud bestaat uit reinigen en smeren.

Service en contact

Aanbevolen smeermiddelen

Gebruik een van de genoemde oliën of gelijkwaardige machineolie.

Merk	Machineolie
ARAL	Dural MR 68
BP	Energol EM 68
ESSO	Coray 68
SHELL	Carnea 68
MOBIL	Heavy Medium
DEA	Viscoma 68

TIP – Ogen en reserveonderdelen nabestellen

Vermeld bij bestelling het apparaattype en de ingestelde oogmaat. Ogen en reserveonderdelen zijn verkrijgbaar bij oesen-de.de. Meld ons ook onduidelijkheden of fouten in deze handleiding.

Wettelijke garantie: Zie de algemene voorwaarden van oesen-de.de op www.oesen-de.de/agb.

Fabrikant en distributeur

FABRIKANT

Hang GmbH

Adolf-Safft-Str. 10
73037 Göppingen
Duitsland

DISTRIBUTEUR

oesen-de.de | Wij hebben de oplossing!
Habichtstrasse 22
81827 München
Duitsland
Tel.: +49 8121 999 9 771
Fax: +49 89 999 50 921
E-mail: info@oesen-de.de
www.oesen-de.de

Aansprakelijkheid

Alle informatie zonder garantie. Technische wijzigingen, vergissingen en drukfouten voorbehouden. Afbeeldingen kunnen afwijken van de levering. De opgaven van de fabrikant zijn bepalend. Voor zover wettelijk toegestaan, aanvaardt oesen-de.de geen aansprakelijkheid voor schade door onjuist gebruik, eigenmachtige aanpassingen of het niet opvolgen van deze handleiding. Dwingende wettelijke aansprakelijkheid blijft onverlet.

Technische inhoud en afbeeldingen volgens de fabrikantdocumentatie, geredigeerd en vormgegeven door oesen-de.de. Versie: oktober 2026.