HP-3M Ösenpresse für Double-Ösen

Bedienungsanleitung und Sicherheitshinweise

Handhebelpresse in C-Bauform zum Setzen von Double-Ösen (Öse mit Scheibe) mit wechselbarem Ober- und Unterwerkzeug. Artikelnummer 10038.

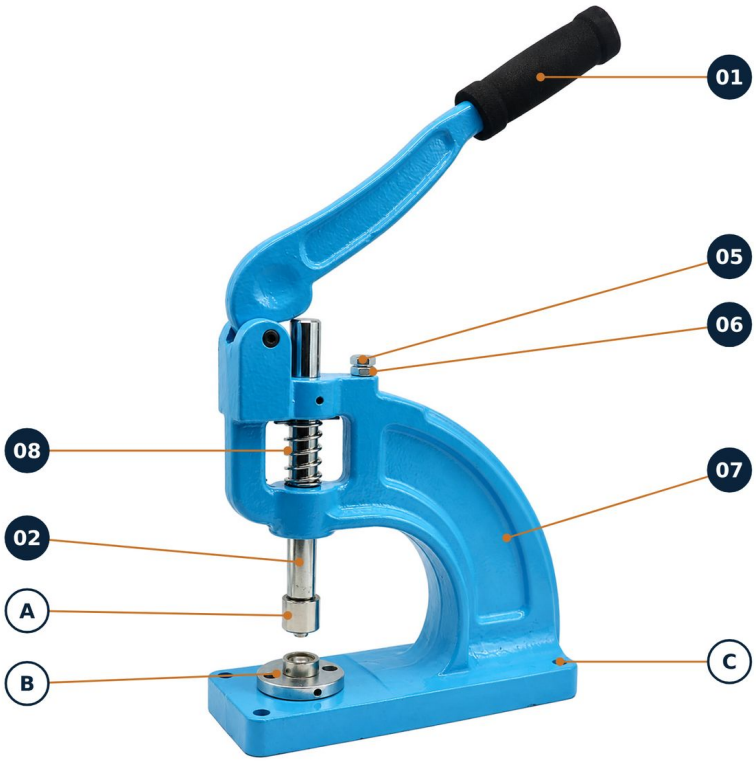

1 Produktübersicht

01 Hebel mit Schaumstoff-Griff

02 Schaft (Stößel)

05 Hubeinstellschraube

06 Mutter (Konterung der Schraube 05)

07 Gestell

08 Rückstellfeder

A Oberwerkzeug (Stempel)

B Unterwerkzeug (Matrize)

C Befestigungsbohrungen der Grundplatte (4 ×)

Zahlen = Positionsnummern der Ersatzteilliste (Kapitel 6). Buchstaben = Werkzeuge und Ausstattungsmerkmale. Abbildung mit eingesetztem Werkzeug.

Legende – Hinweise und Symbole

VORSICHT	Mögliche Verletzungsgefahr.
ACHTUNG	Mögliche Sachschäden.
HINWEIS / TIPP	Hilfreiche Angaben zur Anwendung.

Lesen Sie diese Anleitung vor der ersten Verwendung. Bewahren Sie sie auf und geben Sie sie bei Weitergabe der Ösenpresse mit.

2 Technische Daten

Merkmal	Angabe
Bezeichnung	HP-3M Ösenpresse für Double-Ösen (Öse mit Scheibe)
Artikelnummer / Herstellernummer	10038 / HP-3M
Bauart	Handhebelpresse in C-Bauform; Stößel mit Rückstellfeder; Hubeinstellschraube mit Mutter
Material Gestell	hochfestes Gusseisen, lackiert
Abmessungen Länge A × Breite B × Höhe H (siehe Maßskizze)	ca. 249 × 94 × 269 mm (ohne Hebel)
Ausladung (Werkzeugmitte bis Gestell)	ca. 105 mm
Durchgangshöhe (Maß Z)	ca. 99 mm
Gewicht	ca. 8,5 kg
Materialstärke	abhängig von der Schaftlänge der verwendeten Öse; möglich bis 5 mm
Geeignete Materialien	Textilien, Leder, Planen, Papier und Karton
Werkzeug für Double-Ösen	DDIE0615; Innendurchmesser 6, 8, 10, 12 und 15 mm; bei oesen-de.de erhältlich
Passende Double-Ösen mit Scheibe	DEN0615 (vernickelt) und DEM0615 (vermessingt); selbstlochend; Ø 6–15 mm
Zubehör für Single-Ösen	SDIE0612, Ø 6–12 mm (separates Zubehör)
Lieferumfang	1× Universal Ösen-Stanz-Handpresse inkl. 1× Adapter Ihrer Wahl 4× M6 Schrauben und Muttern zum Befestigen 1× Inbus-Winkelschlüssel
Hersteller / Importeur	oesen-de.de | Wir haben die (L)Ösung!
Herkunftsland	China

Abmessungen, Ausladung und Durchgangshöhe laut Maßzeichnung des Herstellers, umgerechnet und gerundet. Durchgangshöhe und verarbeitbare Materialstärke sind unterschiedliche Angaben.

2 Maßskizze

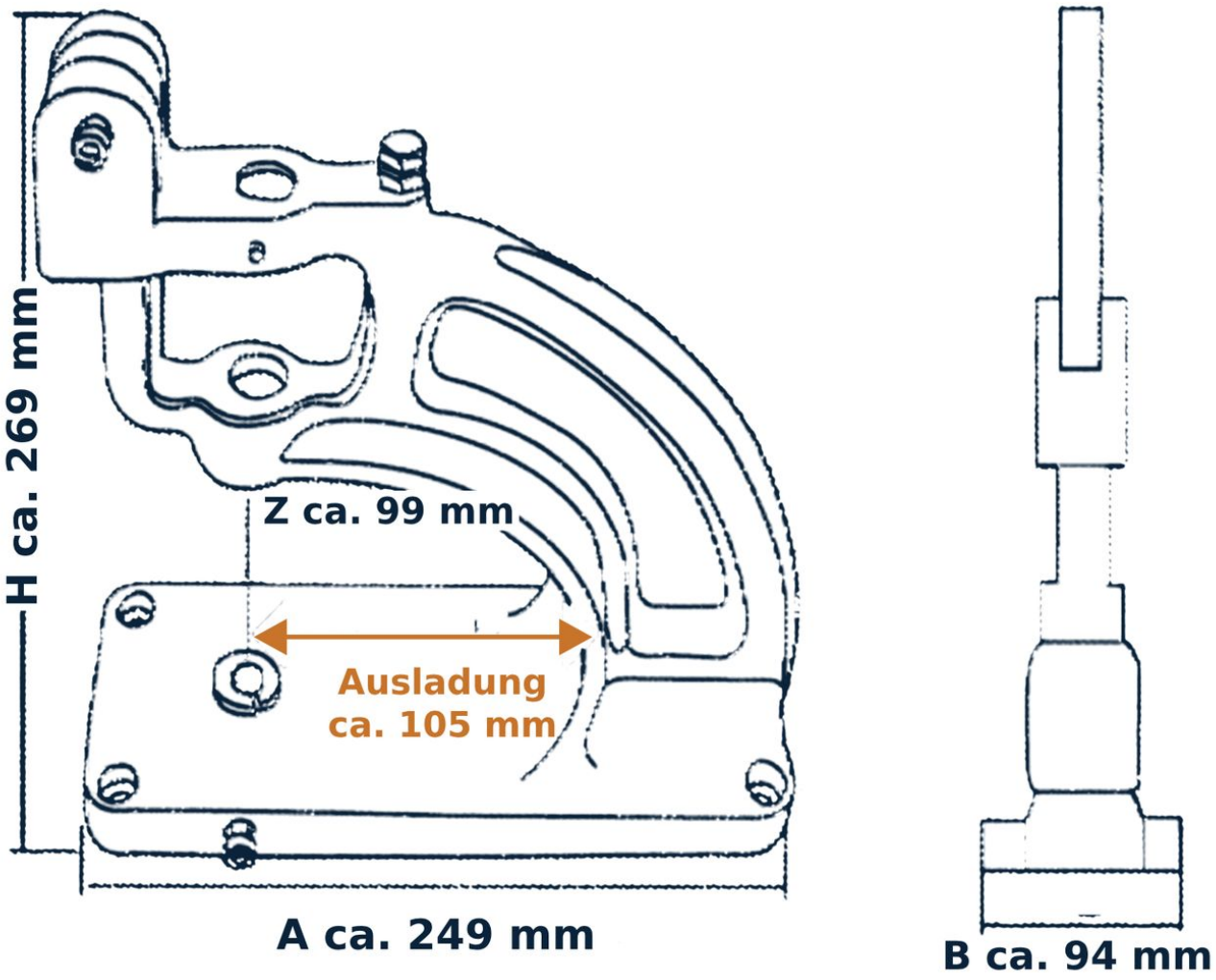

Maß	Bedeutung	Wert
A	Länge Grundplatte	ca. 249 mm
B	Breite Grundplatte	ca. 94 mm
H	Höhe (ohne Hebel)	ca. 269 mm
Z	Durchgangshöhe	ca. 99 mm
–	Ausladung (Werkzeugmitte bis Gestell)	ca. 105 mm

Abmessungen, Ausladung und Durchgangshöhe laut Maßzeichnung des Herstellers, umgerechnet und gerundet. Durchgangshöhe und verarbeitbare Materialstärke sind unterschiedliche Angaben.

3 Sicherheitshinweise

VORSICHT – Quetschgefahr

Bringen Sie Finger, Hände und Haare nie zwischen Ober- und Unterwerkzeug oder in den Bereich des Stößels. Halten Sie das Material nur am Rand. Betätigen Sie den Hebel nicht, während Sie Werkzeuge wechseln, Ösen aufstecken oder das Gerät reinigen.

VORSICHT – Hebel kontrolliert führen

Der Stößel wird von einer Feder zurückgestellt. Führen Sie den Hebel nach dem Pressen kontrolliert zurück und lassen Sie ihn nicht los, solange er unter Spannung steht. Halten Sie andere Personen vom Schwenkbereich des Hebels fern.

VORSICHT – sicherer Stand

Betreiben Sie die Ösenpresse auf einer stabilen, ebenen Werkbank und schrauben Sie sie mit den mitgelieferten M6-Schrauben und Muttern über die vier Bohrungen der Grundplatte fest. Das Gerät wiegt ca. 8,5 kg – tragen Sie es mit beiden Händen und achten Sie beim Abstellen auf Ihre Füße.

ACHTUNG – Werkzeug und Öse aufeinander abstimmen

Verwenden Sie nur Ober- und Unterwerkzeug, die zueinander und zur Größe der Öse passen. Eine falsche Kombination beschädigt Werkzeug, Öse und Material. Gleicher Nenndurchmesser allein garantiert nicht, dass Werkzeug und Öse zusammenpassen – fragen Sie im Zweifel vorher bei oesen-de.de nach.

ACHTUNG – beschädigte Geräte

Verwenden Sie das Gerät nicht, wenn es beschädigt ist oder Teile lose sind. Nehmen Sie keine eigenmächtigen Veränderungen vor und verlängern Sie den Hebel nicht. Arbeiten Sie bei Blockierungen nicht mit zusätzlicher Gewalt weiter; wenden Sie sich an oesen-de.de.

Kinder und Unbefugte: Das Gerät gehört nicht in Kinderhände und ist kein Spielzeug. Bewahren Sie es für Unbefugte unzugänglich auf.
Weitergabe: Bewahren Sie diese Sicherheitshinweise auf und geben Sie sie zusammen mit dem Gerät weiter.

4 Bedienung – vorbereiten

Vor dem Start – Aufbau beim Ösen setzen

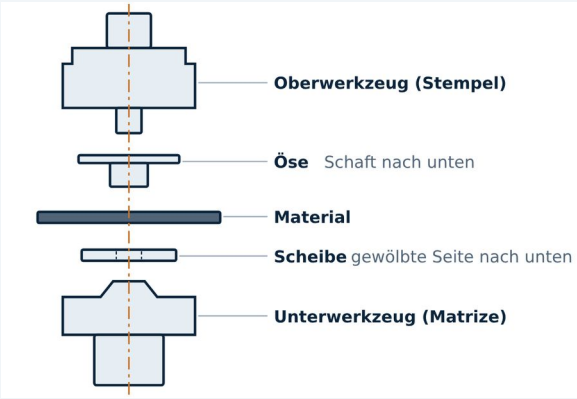

Von oben nach unten liegen beim Pressen übereinander: Oberwerkzeug mit aufgesteckter Öse, das Material und die Scheibe auf dem Unterwerkzeug. Öse, Scheibe und Werkzeug müssen dieselbe Größe haben. Beim Herunterdrücken des Hebels wird der Schaft der Öse durch das Material geführt und auf der Rückseite mit der Scheibe verpresst.

01

Gerät aufstellen und befestigen

Stellen Sie die Ösenpresse auf eine stabile, ebene Werkbank. Schrauben Sie das Gerät mit den mitgelieferten vier M6-Schrauben und Muttern über die Bohrungen der Grundplatte fest. Prüfen Sie es vor der Verwendung auf sichtbare Beschädigungen.



F1 · Befestigung über die Bohrungen

02

Ober- und Unterwerkzeug einsetzen

Die obere Werkzeugaufnahme ist austauschbar und besitzt ein Gewinde. Setzen Sie das Oberwerkzeug (Stempel) in den Stößel und das Unterwerkzeug (Matrize) in die Aufnahme an der Grundplatte ein. Beide Werkzeuge müssen zueinander und zur Ösengröße passen. Wechseln Sie Werkzeuge nur bei ruhendem Hebel.



F2 · Werkzeug eingesetzt

4 Bedienung – Öse setzen

03

Loch vorstanzen

Für ein sauberes Ergebnis empfiehlt es sich, das Material vorher mit einer passenden Lochstanze zu lochen. Danach lässt sich die Öse sauber setzen.

04

Öse aufstecken

Stecken Sie die Öse mit dem Schaft nach unten auf den Dorn des Oberwerkzeugs. Die Öse muss gerade und fest sitzen.



F3 · Öse von unten auf den Dorn stecken

05

Scheibe auflegen

Legen Sie die passende Scheibe mit der gewölbten Seite nach unten mittig auf das Unterwerkzeug.



F3 · Scheibe nach unten auf das Unterwerkzeug legen

06

Material einlegen

Legen Sie das Material flach zwischen Öse und Scheibe ein. Das vorgestanzte Loch bzw. die gewünschte Ösenposition muss genau über dem Unterwerkzeug liegen. Halten Sie das Material nur am Rand.

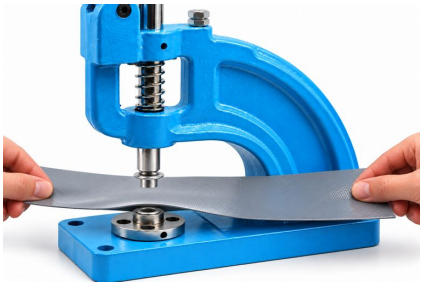

F4 · Material flach einlegen

4 Bedienung – pressen und prüfen

07

Hebel herunterdrücken

Drücken Sie den Hebel gleichmäßig herunter. Die Öse wird dabei mit der Scheibe verpresst. Führen Sie den Hebel anschließend kontrolliert zurück.



F5 · Hebel gleichmäßig drücken

08

Ergebnis prüfen

Entnehmen Sie das Material. Prüfen Sie, ob die Öse fest sitzt, die Scheibe plan anliegt und das Material keine Risse zeigt. Verwenden Sie fehlerhafte Verbindungen nicht.



F6 · Vorder- und Rückseite

TIPP – zuerst Probe setzen

Prüfen Sie Werkzeug, Öse und Einstellung zunächst an einem Reststück des vorgesehenen Materials.

HINWEIS – Materialstärke

Die verarbeitbare Materialstärke hängt von der Schaftlänge der verwendeten Öse ab und ist bis 5 mm möglich.

HINWEIS – Hubeinstellung

Laut Herstellerunterlage dient die Schraube 05 oben am Gerät der Hubeinstellung; sie wird mit der Mutter 06 gesichert. Lösen Sie zum Verstellen die Mutter, verstellen Sie die Schraube in kleinen Schritten, ziehen Sie die Mutter wieder fest und prüfen Sie das Ergebnis an einem Reststück. Verstellen Sie nur bei ruhendem Hebel.

HINWEIS – Ausladung

Die Ausladung von ca. 105 mm (Werkzeugmitte bis Gestell) begrenzt, wie weit vom Materialrand entfernt eine Öse gesetzt werden kann.

5 Öse und Scheibe im Überblick

Double-Ösen mit jeweils passender Scheibe in Messing- und Nickelausführung.

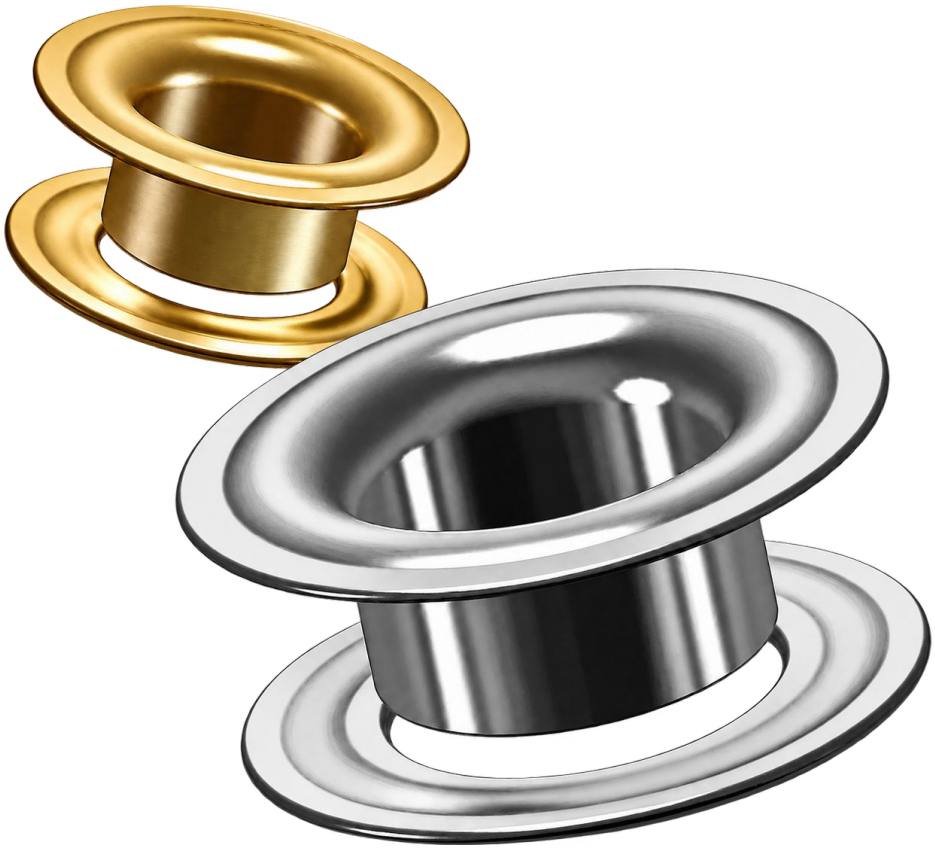

HINWEIS – Lage der Scheibe

Die Scheibe wird mit der gewölbten Seite nach unten auf das Unterwerkzeug gelegt.

ACHTUNG – Grenzen der Verarbeitung

Verarbeiten Sie Messing- oder Stahlösen mit 0,3 mm Ösenmaterialstärke bis 15 mm Innendurchmesser. Verwenden Sie keine Edelstahlösen. Die 0,3 mm beziehen sich auf die Öse, nicht auf das zu verarbeitende Material.

6 Ersatzteile

Explosionszeichnung und Ersatzteilliste nach der Originalunterlage des Herstellers. Die Positionsnummern entsprechen dem Original.

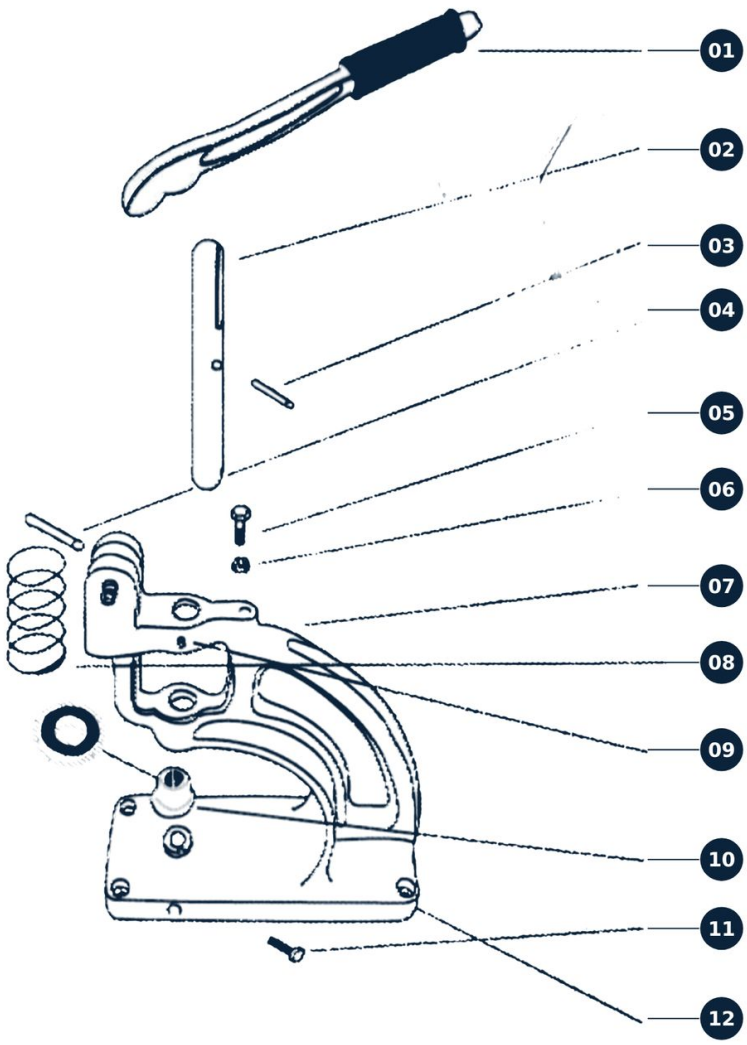

Pos.	Bezeichnung
01	Hebel
02	Schaft (Stößel)
03	Stift A
04	Stift B
05	Hubeinstellschraube
06	Mutter
07	Gestell
08	Feder
09	Stift
10	Werkzeugaufnahme (Buchse)
11	Schraube
12	Unterlegscheibe

Ober- und Unterwerkzeug sind nicht Teil der Ersatzteilliste; passende Werkzeuge siehe Technische Daten.

Bei Bedarf an Ersatzteilen wenden Sie sich bitte unter Angabe der Positionsnummer an oesen-de.de.

7–10 Pflege, Service und Angaben

7 Pflege und Aufbewahrung

Halten Sie Werkzeuge, Werkzeugaufnahme und Stößel sauber und trocken. Entfernen Sie Material- und Stanzreste nur bei ruhendem Hebel. Reinigen Sie das Gerät mit einem trockenen, weichen Tuch. Ölen Sie die beweglichen Teile der Mechanik gelegentlich leicht. Prüfen Sie Hubeinstellschraube und Mutter (05/06) sowie die Befestigungsschrauben regelmäßig auf festen Sitz. Bewahren Sie das Gerät trocken und für Unbefugte unzugänglich auf.

8 Entsorgung

Geben Sie das Metallgerät beim Wertstoffhof bzw. bei der kommunalen Metallsammlung ab; beachten Sie die örtlichen Annahmebedingungen. Trennen Sie die Verpackung nach Material und entsorgen Sie diese über die Papier- bzw. Verpackungssammlung.

9 Hersteller, Importeur und verantwortliche Person (GPSR)

Mario Goetz · oesen-de.de | Wir haben die (L)Ösung!
Hersteller und Importeur – zugleich verantwortliche Person in der EU
Gefertigt im Auftrag von oesen-de.de in China
Habichtstrasse 22 · 81827 München · Deutschland
E-Mail: info@oesen-de.de · Web: www.oesen-de.de · Tel. +49 8121 999 9 771
Art.-Nr. 10038 · Herstellernummer HP-3M
Herkunftsland: China

10 Gewährleistung und Haftungshinweis

Informationen zur Gewährleistung: www.oesen-de.de/agb. Alle Angaben ohne Gewähr. Technische Änderungen, Irrtümer und Druckfehler vorbehalten. Abbildungen können vom Lieferumfang abweichen. Für Schäden durch unsachgemäße Verwendung, eigenmächtige Umbauten oder Nichtbeachtung dieser Anleitung übernimmt oesen-de.de keine Haftung, soweit gesetzlich zulässig. Zwingende gesetzliche Haftung bleibt unberührt.

VERTRIEB · oesen-de.de | Wir haben die (L)Ösung!

Habichtstrasse 22, 81827 München
Tel. +49 8121 999 9 771 · Fax +49 89 999 50 921
info@oesen-de.de · www.oesen-de.de

Nach der Originalunterlage des Herstellers übersetzt, redaktionell überarbeitet und gestaltet von oesen-de.de. Stand: Oktober 2026.