Euro-Lochstanze 32 × 6,5 × 9 mm

Produktinformation und Sicherheitshinweise

Handbetätigte Hebelstanze für Euro-Aufhängelöcher in Papier, Karton und Kunststoff. Artikelnummer **10049** · Herstellernummer **8107**.



1 Produktübersicht

1	Hebel
2	Stanzkopf mit Markierung „▽“
3	Hellgraues Gehäuse
4	Rändelschraube: Anschlag Randabstand
5	Papieranschlag mit Anschlaglineal
6	Unterteil; Auffangbehälter an der Unterseite

Legende – Hinweise und Symbole

VORSICHT	Mögliche Verletzungsgefahr.
ACHTUNG	Mögliche Sachschäden.
HINWEIS / TIPP	Hilfreiche Angaben zur Anwendung.

Lesen Sie diese Hinweise vor der Verwendung. Bewahren Sie sie auf und geben Sie sie bei Weitergabe der Stanze mit.

2 Technische Daten

Merkmal	Angabe
Bezeichnung	Euro-Lochstanze 32 × 6,5 × 9 mm
Artikelnummer / Herstellernummer	10049 / 8107
EAN/GTIN / Amazon-ASIN	4260606879479 / B097HPTZ9Z
Bauart / Material	Handbetätigte Hebelstanze / Metall
Lochform	Euroloch (Aufhängeloch)
Lochmaße	Breite 32 mm; Höhe 6,5 mm; mittlerer Bogen 9 mm
Geeignete Materialien	Papier, Karton, Kunststoff
Stanzleistung Papier / Pappe	Bis 1,5 mm
Stanzleistung Kunststoff	Bis 1,0 mm
Randabstand	Einstellbar: 4,0–9,5 mm
Papieranschlag	Einstellbar, mit Anschlaglineal (Skala)
Lochreste	Auffangbehälter an der Unterseite
Abmessungen (L × B × H)	16 × 6 × 12,5 cm
Gewicht / Herkunftsland	0,52 kg / China
Hersteller / Importeur	oesen-de.de
Lieferumfang	1 Euro-Lochstanze

Maßskizze Euroloch

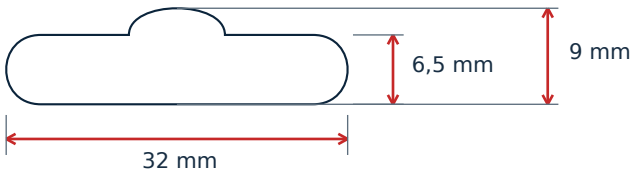

Anwendung

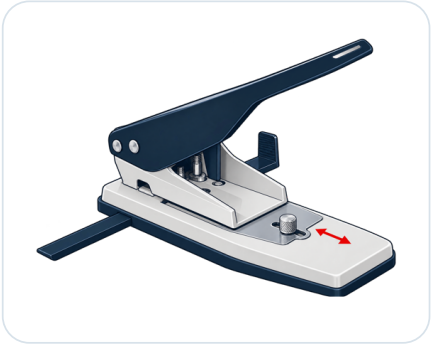

A Randabstand einstellen

Randabstand 4,0–9,5 mm

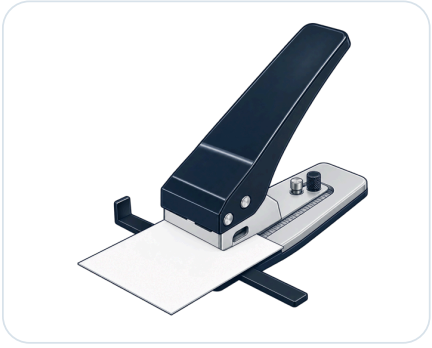

B Material einlegen

bis Papier/Pappe 1,5 mm · Kunststoff 1,0 mm



C Ergebnis

Euroloch 32 × 6,5 × 9 mm

3 Sicherheitshinweise

VORSICHT – Quetsch- und Schnittgefahr

Halten Sie Finger vom Stanzbereich und vom Zwischenraum zwischen Hebel und Gehäuse fern. Greifen Sie nicht in die Öffnung am Stanzkopf. Betätigen Sie das Gerät nicht während Einstell-, Reinigungs- oder Entleerungsarbeiten.

VORSICHT – sicherer Arbeitsplatz

Stellen Sie die Stanze auf eine stabile, ebene Unterlage. Halten Sie den Arbeitsbereich frei. Das Gerät gehört nicht in Kinderhände und ist kein Spielzeug. Lassen Sie Unbefugte das Gerät nicht benutzen.

ACHTUNG – Materialien und Stanzleistung

Verwenden Sie die Stanze nur für Papier, Karton und Kunststoff. Überschreiten Sie die maximale Materialstärke nicht: **Papier/Pappe 1,5 mm; Kunststoff 1,0 mm.** Stanzen Sie keine Metallteile, Heftklammern oder ähnliche Fremdkörper mit. Entfernen Sie diese vor dem Einlegen.

ACHTUNG – beschädigte Geräte

Verwenden Sie das Gerät nicht, wenn es beschädigt ist. Nehmen Sie keine eigenmächtigen Veränderungen vor. Bei Blockierungen nicht mit zusätzlicher Gewalt weiterstanzen; unterbrechen Sie die Arbeit und wenden Sie sich an oesen-de.de.

VORSICHT – Lochreste entfernen

Leeren Sie den Auffangbehälter an der Unterseite regelmäßig. Betätigen Sie dabei den Hebel nicht. Halten Sie die Finger auch beim Entfernen von Resten vom Stanzbereich fern.

Aufbewahrung: Bewahren Sie die Stanze trocken und für Unbefugte unzugänglich auf.
Weitergabe: Bewahren Sie diese Sicherheitshinweise auf und geben Sie sie zusammen mit dem Gerät weiter.

4 Bedienung – vorbereiten

Einsatzbereich: Verpackungen, Beutel, Etiketten und Kartenreiter aus den angegebenen Materialien für die Aufhängung an Euro-Haken bzw. entsprechend ausgestatteten Lochwänden im Handel.

01

Gerät aufstellen

Stellen Sie die Stanze auf eine stabile, ebene Unterlage. Prüfen Sie vor der Verwendung, ob das Gerät sichtbare Beschädigungen aufweist.

02

Randabstand einstellen

Lösen Sie die Rändelschraube des Anschlags am Stanzkopf. Stellen Sie den Randabstand auf 4,0–9,5 mm ein und ziehen Sie die Rändelschraube wieder fest.

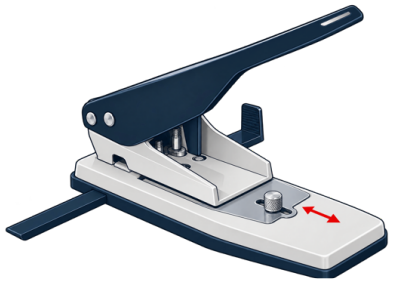

A · Randabstand 4,0–9,5 mm

03

Papieranschlag einstellen

Stellen Sie den Papieranschlag am Anschlaglineal auf die gewünschte seitliche Position. So legen Sie die mittige oder gleichbleibende Lochposition fest.

i

TIPP – zuerst probestanzen

Prüfen Sie die eingestellte Lochposition zunächst an einem Reststück des vorgesehenen Materials.

4 Bedienung – stanzen

04

Material einlegen

Legen Sie das Material bis an beide Anschläge ein. Beachten Sie die maximale Stärke: 1,5 mm bei Papier/Pappe und 1,0 mm bei Kunststoff. Finger vom Stanzbereich fernhalten.

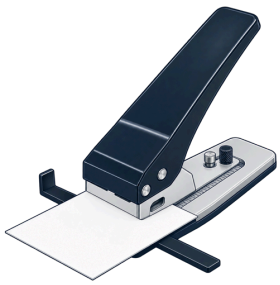

B · bis Papier/Pappe 1,5 mm · Kunststoff 1,0 mm

05

Euroloch stanzen

Drücken Sie den Hebel gleichmäßig vollständig herunter. Führen Sie ihn anschließend zurück und entnehmen Sie das Material.

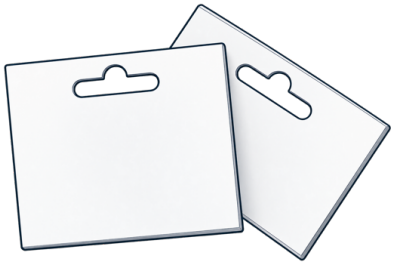

C · Euroloch 32 × 6,5 × 9 mm

06

Auffangbehälter leeren

Leeren Sie den Auffangbehälter an der Unterseite regelmäßig. Betätigen Sie das Gerät währenddessen nicht. Achten Sie vor der weiteren Verwendung auf den korrekten Sitz des Behälters.

VORSICHT – Finger fernhalten

Greifen Sie nicht in den Stanzbereich und nicht zwischen Hebel und Gehäuse. Betätigen Sie das Gerät nicht beim Leeren des Auffangbehälters.

5–8 Pflege, Service und Angaben

5 Pflege und Aufbewahrung

Entfernen Sie lose Stanzreste bei ruhendem Gerät. Reinigen Sie die zugänglichen Außenflächen mit einem trockenen, weichen Tuch. Greifen Sie nicht in den Stanzbereich. Bewahren Sie das Gerät trocken und für Unbefugte unzugänglich auf.

6 Entsorgung

Geben Sie das Metallgerät beim Wertstoffhof bzw. bei der kommunalen Metallsammlung ab; beachten Sie die örtlichen Annahmebedingungen. Trennen Sie die Verpackung nach Material und entsorgen Sie diese über die Papier- bzw. Verpackungssammlung.

7 Hersteller, Importeur und verantwortliche Person (GPSR)

Mario Goetz · oesen-de.de
Hersteller und Importeur – zugleich verantwortliche Person in der EU
Gefertigt im Auftrag von oesen-de.de in China
Habichtstrasse 22 · 81827 München · Deutschland
E-Mail: info@oesen-de.de · Web: www.oesen-de.de · Tel. +49 8121 999 9 771

Art.-Nr. 10049 · Herstellernummer 8107 · EAN 4260606879479
Herkunftsland: China

8 Gewährleistung und Haftungshinweis

Informationen zur Gewährleistung: www.oesen-de.de/agb.

Alle Angaben ohne Gewähr. Technische Änderungen, Irrtümer und Druckfehler vorbehalten. Abbildungen können vom Lieferumfang abweichen. Für Schäden durch unsachgemäße Verwendung, eigenmächtige Umbauten oder Nichtbeachtung dieser Anleitung übernimmt oesen-de.de keine Haftung, soweit gesetzlich zulässig. Zwingende gesetzliche Haftung bleibt unberührt.

VERTRIEB · oesen-de.de | Wir haben die (L)Ösung!

Habichtstrasse 22, 81827 München
Tel. +49 8121 999 9 771 · Fax +49 89 999 50 921
info@oesen-de.de · www.oesen-de.de

Erstellt und gestaltet von oesen-de.de. Stand: Oktober 2026.