Bedienungsanleitung

Ösenpresse HANG 102-00 Basis Piccolo

Hersteller: **Hang GmbH**. Die manuelle Ösenpresse dient zum Einsetzen von Ösen. Diese Anleitung begleitet Sie bei Bedienung, Einstellung und Pflege.



Abb. A · Geräteansicht mit Anschlägen [1] und Handhebel [2]

Geräteübersicht

1	Anschläge · Abb. A	8	Ösenbehälter · Abb. D
2	Handhebel · Abb. A	9	Deckel Ösenbehälter · Abb. D
4	Rändelschrauben · Abb. B	10	Rändelschraube Deckel · Abb. D
5	Seitenanschlag · Abb. B	11	Unterstempel · Abb. E
6	Schraube Rückenanschlag · Abb. C	18	Oberstempel · Abb. G
7	Rückenanschlag · Abb. C	26	Schmierstellen · Abb. M

Weitere Positionsnummern sind bei den jeweiligen Arbeitsschritten erläutert.

WICHTIG – vor Inbetriebnahme lesen

- Lesen Sie die Anleitung vollständig und befolgen Sie die Hinweise.
- **VORSICHT:** Halten Sie die Finger aus dem Bereich unter dem Stempel.
- **ACHTUNG:** Betätigen Sie den Handhebel nicht ohne eingelegtes Material. Mehrfachösung kann die Stempel beschädigen.
- **ACHTUNG:** Füllen Sie nur die Ösengröße ein, für die das Gerät eingerichtet ist. Falsche Ösen können Störungen und Schäden verursachen.
- **VORSICHT:** Die Schneckenfeder ist vorgespannt. Beachten Sie dies bei Arbeiten am Ösenbehälter.
- Leeren Sie den Ösenbehälter vor Arbeiten an der Zuführung.

Bedienung

Hinweise und Symbole

VORSICHT	Mögliche Verletzungsgefahr.
ACHTUNG	Mögliche Schäden am Gerät oder an anderen Gegenständen.
HINWEIS / TIPP	Hilfreiche Angaben zur Anwendung.

Verwendung: Setzen Sie mit dem Gerät Ösen ein. Andere Anwendungen sind nicht bestimmungsgemäß. Schäden oder Verletzungen durch unsachgemäßen Einsatz liegen im Verantwortungsbereich des Benutzers.
Lieferumfang: Ösenpresse und Werkzeug.

01



Gerät aufstellen

Stellen Sie das Gerät auf eine stabile Unterlage, zum Beispiel eine Arbeitsplatte oder einen Schreibtisch.

Bewahren Sie die stabile Versandverpackung für eine spätere Rücksendung zur Überholung auf.

02

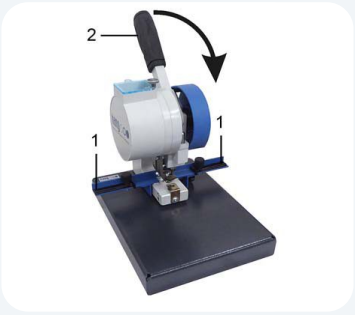

Abb. A

Material einlegen und ösen

Legen Sie das Material gegen die Anschläge [1] und über den Unterstempel.

Ziehen Sie den Handhebel [2] zügig nach vorne. Dabei wird die Öse eingesetzt.

Lassen Sie den Handhebel [2] los. Die Feder führt ihn in die Ausgangsstellung zurück.

ACHTUNG – Stempel schützen

Betätigen Sie den Handhebel nur mit eingelegtem Material. Mehrfachösung ohne Material kann die Stempel beschädigen.

Hinweise zum Ergebnis

Führen Sie zuerst eine Probeösung an einem Reststück durch.
Der Kraftbedarf hängt von der Ösengröße ab. Die Hebelübersetzung erleichtert das Einsetzen. Prüfen Sie das Ergebnis vor Beginn des Auftrags.

Anschläge und Ösenpressung

01

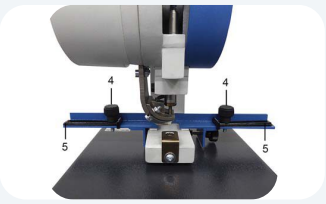

Abb. B

Seitenanschlag einstellen

Lösen Sie die Rändelschrauben [4].

Verschieben Sie den Seitenanschlag [5] auf den gewünschten Abstand.

Ziehen Sie die Rändelschrauben [4] wieder fest.

02



Abb. C

Rückenanschlag einstellen

Lösen Sie die Schraube [6].

Verschieben Sie den Rückenanschlag [7] auf den gewünschten Abstand.

Ziehen Sie die Schraube [6] wieder fest.

03

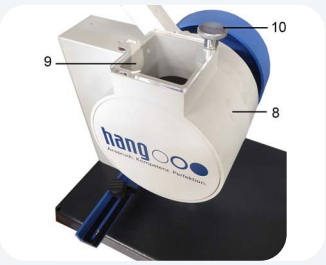

Abb. D

Ösen nachfüllen

Lockern Sie die Rändelschraube [10].

Drehen Sie den Deckel [9] zur Seite.

Füllen Sie den Ösenbehälter [8] etwa zu **2/3**.

ACHTUNG – passende Ösen verwenden

Das Gerät ist für eine einzige Ösengröße eingerichtet. Falsche Ösen können zu Fehlfunktionen oder Geräteschäden führen.

04

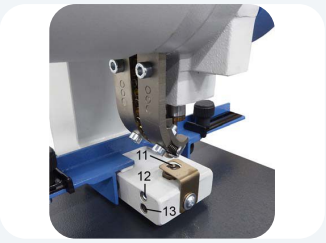

Abb. E

Pressdruck einstellen

Sind die Ösen zu schwach oder zu stark gepresst, regulieren Sie den Druck über den Unterstempel [11].

Lösen Sie den Gewindestift [12].

Verstellen Sie den Unterstempel [11] mit dem Gewindestift [13].

Klemmen Sie den Unterstempel [11] mit dem Gewindestift [12] wieder fest.

HINWEIS – Drehrichtung des Gewindestifts [13]

Mehr Druck: im Uhrzeigersinn drehen.
Weniger Druck: gegen den Uhrzeigersinn drehen.

Stempel wechseln

HINWEIS – Zugang zu den Stempeln

Drücken Sie den Ösenkanal zur Seite, damit Sie beim Wechsel besser an die Stempel gelangen.

01

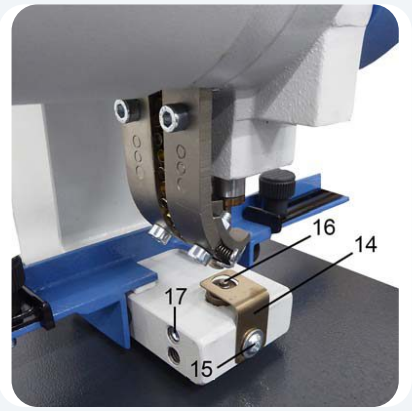

Abb. F

Unterstempel wechseln

Lösen Sie die Klemmschraube [15] der Abstreiffeder [14] und schwenken Sie die Abstreiffeder zur Seite.

Lösen Sie die Klemmschraube [17] des Unterstempels [16].

Ziehen Sie den Unterstempel [16] nach oben heraus.

Setzen Sie den neuen Unterstempel in umgekehrter Reihenfolge ein.

02

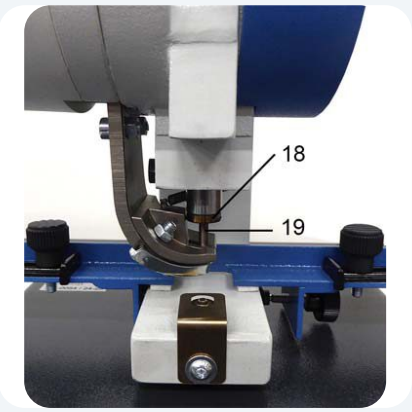

Abb. G

Oberstempel wechseln

Schrauben Sie den Oberstempel [18] mit dem mitgelieferten Gabelschlüssel **SW12** heraus.

Falls auch der Fangstift [19] ersetzt wird: Ziehen Sie ihn mit einer Zange nach unten heraus.

Stecken Sie den neuen Fangstift durch den neuen Oberstempel.

Schrauben Sie beide zusammen in den Stößel.

TIPP – Wechsel abschließen

Führen Sie eine Probeösung durch. Stellen Sie den Pressdruck bei Bedarf neu ein (siehe Seite 3).

Borstenscheibe ersetzen

VORSICHT – vorgespannte Schneckenfeder

Die Schneckenfeder steht unter Spannung. Gehen Sie bei der Demontage vorsichtig vor.

HINWEIS – Ösenbehälter leeren

Leeren Sie den Ösenbehälter vor der Demontage, damit keine Ösen herausfallen.

01 Abdeckung und Befestigung lösen

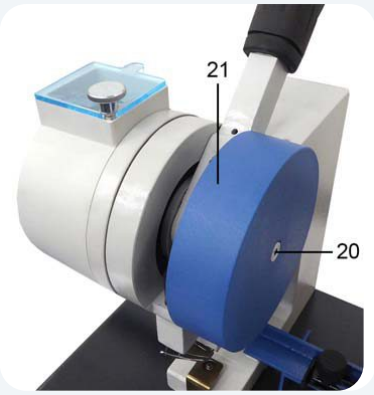

Abb. H



Abb. I

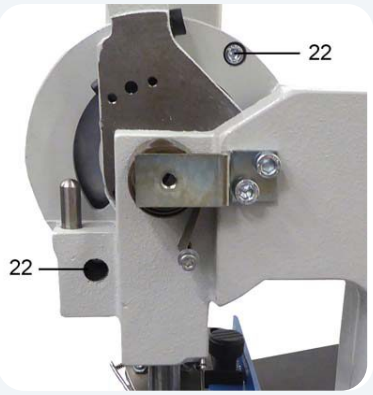

Abb. J

Lösen und entfernen Sie die Schraube [20].
Nehmen Sie die Abdeckung [21] ab (Abb. H).
Lösen und entfernen Sie die Schrauben [22] (Abb. I und J).

02 Behälter abziehen und Borstenscheibe tauschen



Abb. K

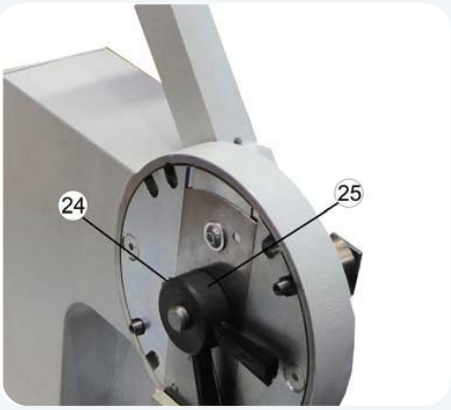

Abb. L

Ziehen Sie den Ösenbehälter [23] nach links ab (Abb. K).
Lösen Sie die Schraube [24].
Ziehen Sie die Borstenscheibe [25] ab (Abb. L).
Setzen Sie die neue Borstenscheibe ein und montieren Sie die Teile in umgekehrter Reihenfolge.

Pflege und Störungen

01 Störungen in der Ösenzuführung beheben

Falsche oder fehlerhafte Ösen, Schmutz und andere Fremdkörper im Behälter oder in der Zuführung können den Ablauf stören. Auch abgenutzte Borsten können die Ursache sein.

Leeren Sie zuerst den Ösenbehälter.
Entfernen Sie die Zugfeder, die den Ösenkanal zum Gerätekörper zieht.
Demontieren Sie den Ösenbehälter wie auf Seite 5 beschrieben (Abb. H bis K).
Beseitigen Sie die Störungsursache.
Montieren Sie den Ösenbehälter wieder.

VORSICHT – Warnhinweis bei Demontage beachten

Die Schneckenfeder ist vorgespannt. Beachten Sie bei Arbeiten am Ösenbehälter die Hinweise auf Seite 5.

02 Gerät reinigen

Reinigen Sie das Gerät regelmäßig.
Entfernen Sie besonders aus den Gleitrinnen der Ösenzuführung alle Schmutzablagerungen.

03

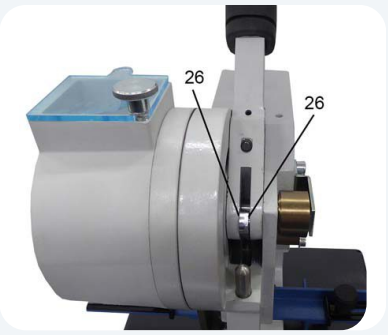

Abb. M

Schmierstellen ölen

Ölen Sie das Gerät bei täglichem Gebrauch **1× wöchentlich**.
Geben Sie mit einem Öler vorsichtig **1 Tropfen Öl** an jede Schmierstelle [26].
Wischen Sie überschüssiges Öl mit einem Lappen ab.
Geeignete Maschinenöle finden Sie auf Seite 7.

04 Verschleiß vierteljährlich kontrollieren

Prüfen Sie **vierteljährlich** den Zustand der Stempel und der Borstenscheibe. Bestellen Sie verschlissene Teile anhand der Ersatzteilliste nach. Die laufende Wartung umfasst Reinigen und Schmieren.

Service und Kontakt

Schmierstoffempfehlung

Verwenden Sie eines der genannten Öle oder gleichwertiges Maschinenöl.

Marke	Maschinenöl
ARAL	Dural MR 68
BP	Energol EM 68
ESSO	Coray 68
SHELL	Carnea 68
MOBIL	Heavy Medium
DEA	Viscoma 68

TIPP – Ösen und Ersatzteile nachbestellen

Geben Sie bei der Bestellung den Gerätetyp und die eingerichtete Ösengröße an. Ösen und Ersatzteile erhalten Sie bei oesen-de.de. Melden Sie uns auch Unklarheiten oder Fehler in dieser Anleitung.

Gewährleistung: Informationen finden Sie in den AGB von oesen-de.de unter www.oesen-de.de/agb.

Hersteller und Vertrieb

HERSTELLER

Hang GmbH

Adolf-Safft-Str. 10
73037 Göppingen
Deutschland

VERTRIEB

oesen-de.de | Wir haben die (L) Ösung!
Habichtstrasse 22
81827 München
Deutschland
Tel.: +49 8121 999 9 771
Fax: +49 89 999 50 921
E-Mail: info@oesen-de.de
www.oesen-de.de

Haftungshinweis

Alle Angaben ohne Gewähr. Technische Änderungen, Irrtümer und Druckfehler vorbehalten. Abbildungen können vom Lieferumfang abweichen. Maßgeblich sind die Angaben des Herstellers. Für Schäden durch unsachgemäße Verwendung, eigenmächtige Umbauten oder Nichtbeachtung dieser Anleitung übernimmt oesen-de.de keine Haftung, soweit gesetzlich zulässig. Zwingende gesetzliche Haftung bleibt unberührt.

Technische Inhalte und Abbildungen nach den Unterlagen des Herstellers, redaktionell überarbeitet und gestaltet von oesen-de.de. Stand: Oktober 2026.